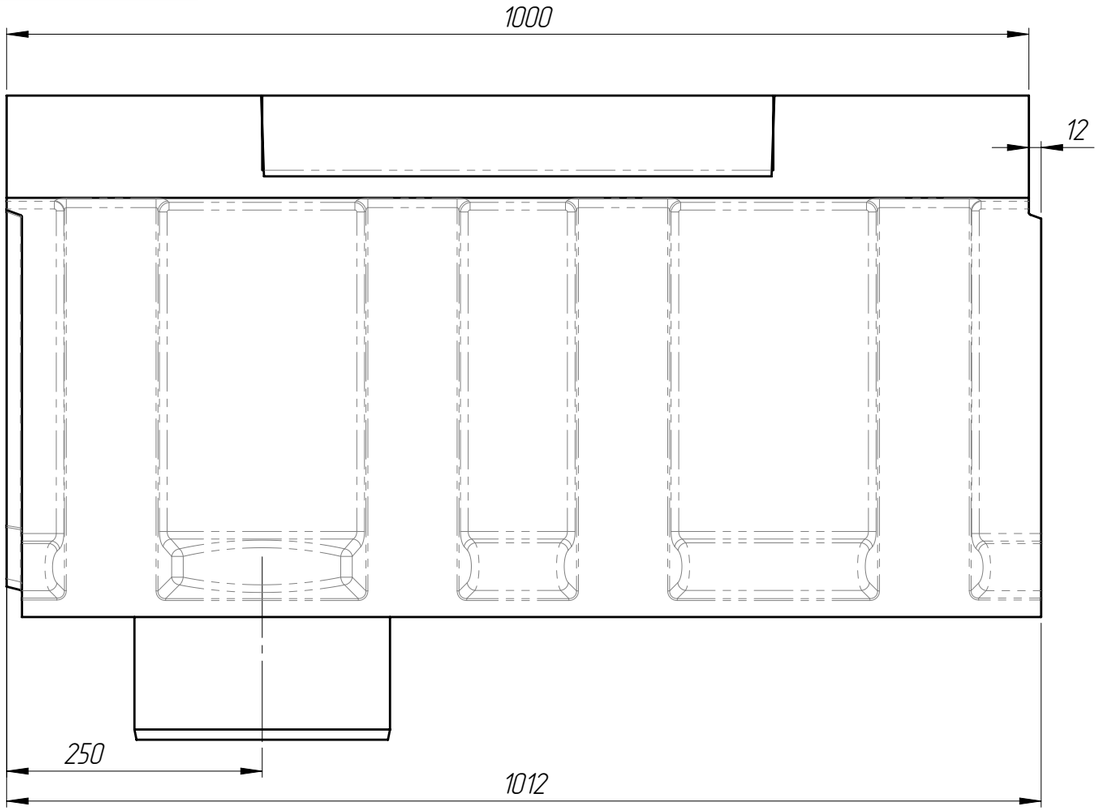

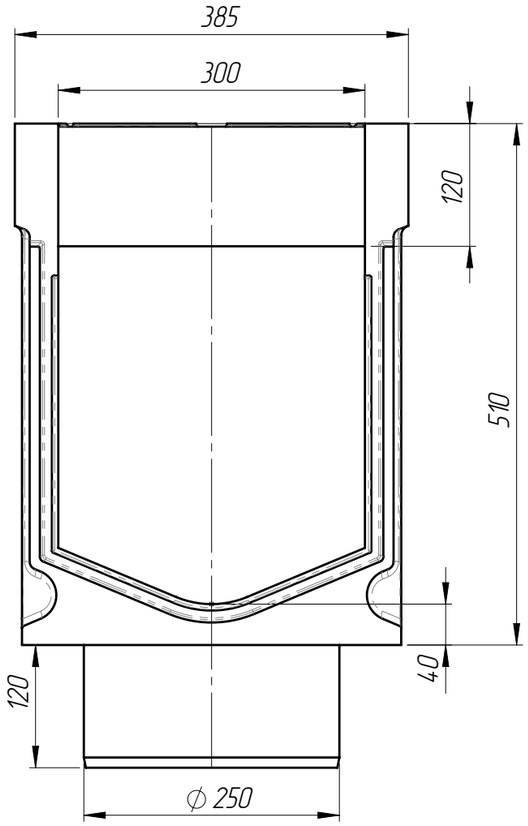

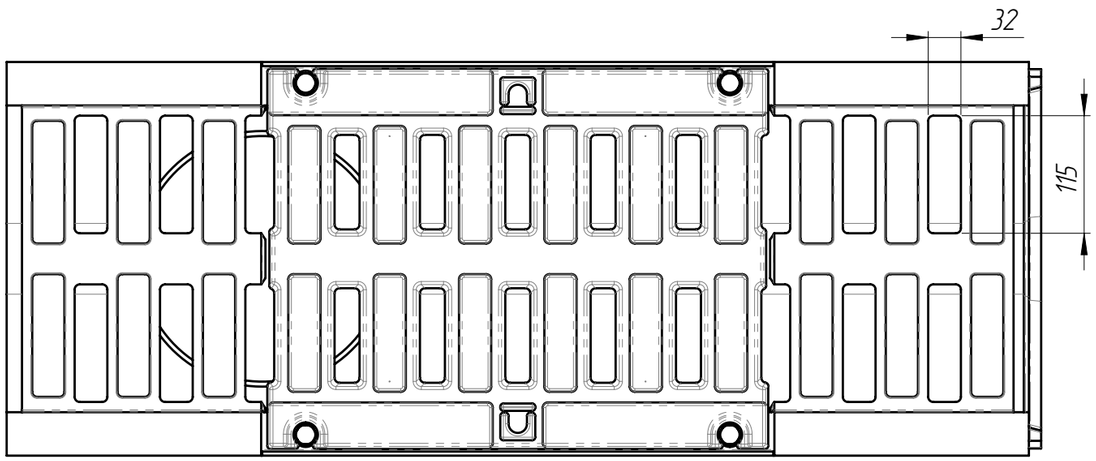

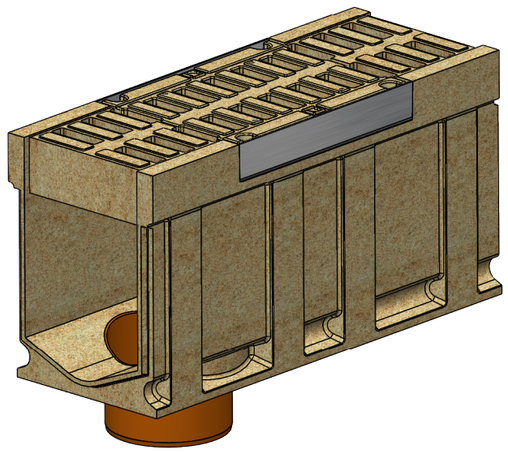

1. Допустимое отклонение фактической массы от номинальной может составлять до 8%
2. Решетка: РВ-30.39.50-П-Щ5-БМВ (арт.47П5Щ)
3. Крепеж для решетки:
   - Болт М12х70 DIN 933 (или Болт М12х70 ГОСТ 7798) – 4 шт
   - Гайка М12 DIN 557 квадрат – 4 шт
   - Шайба 12 ГОСТ 11371-78 – 4 шт

					БМВ-30.39.51-ПР-ПВ-Щ4		Арт.	077954709П
Изм	Лист	N документа	Подп.	Дата	Блок монолитный водоотводный ревизионный с вертикальным выпуском	Лит.	Масса	Масштаб
Разраб.							135.46	1:6
Пров.						Лист 1	Листов 1	
Т. контр								
Н. контр					Полимербетон	standartpark		
Утв.								

Перв. примен.

Справ. №

Подп. и дата

Инв. № дубл.

Взам.инв.

Подп. и дата

Инв. № подл.

Копировал

Формат А3