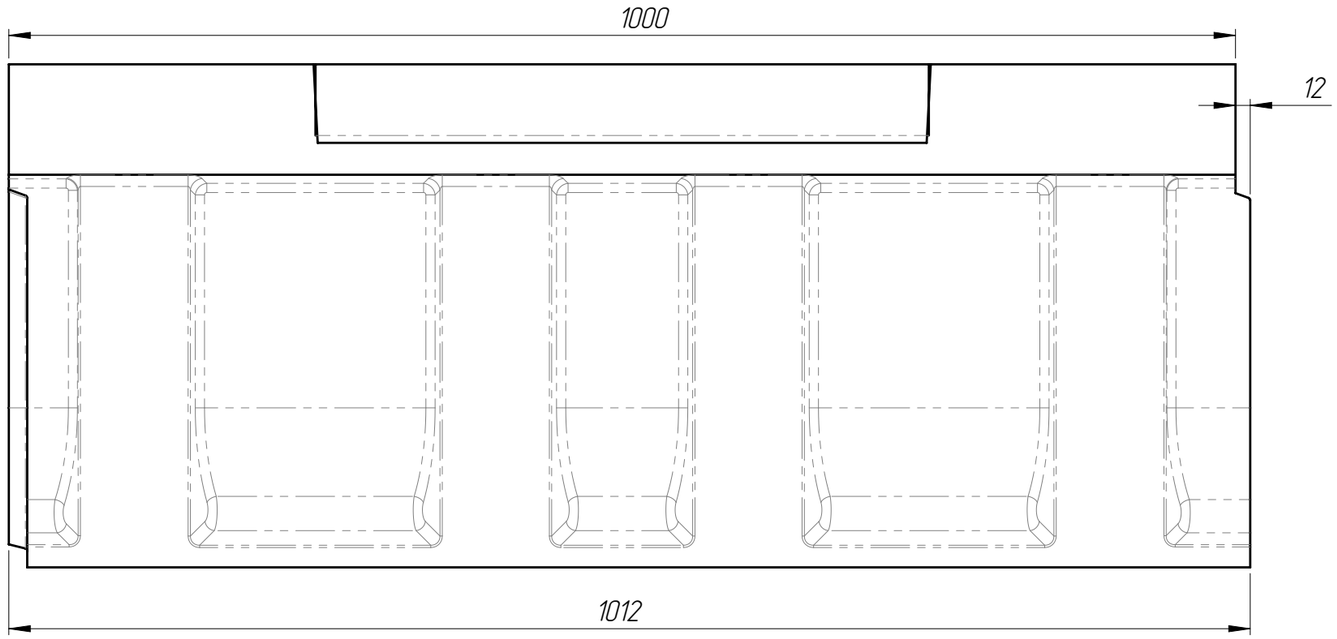

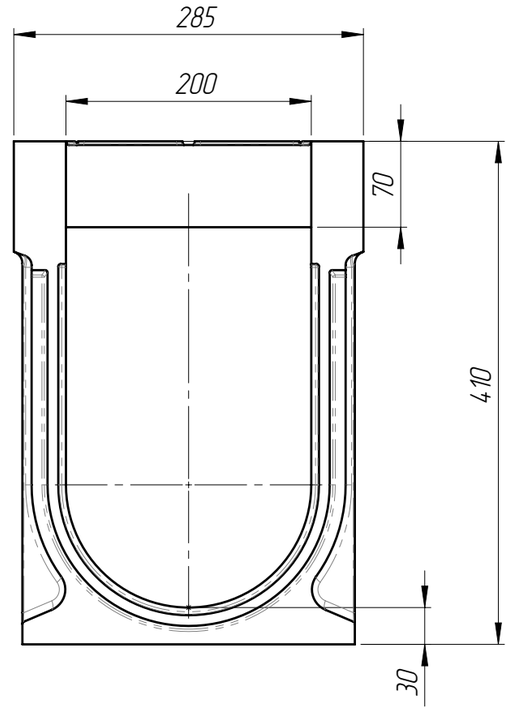

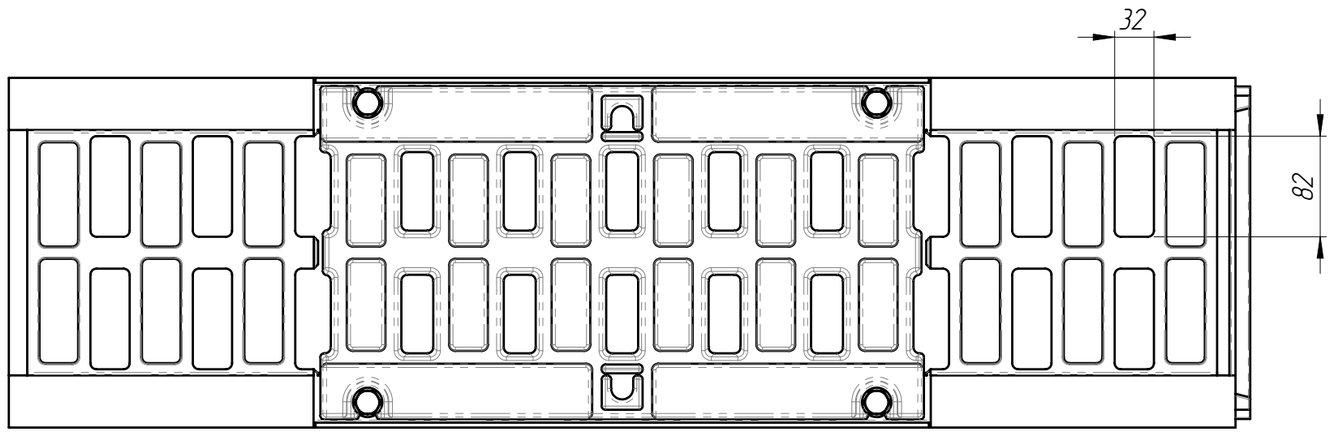

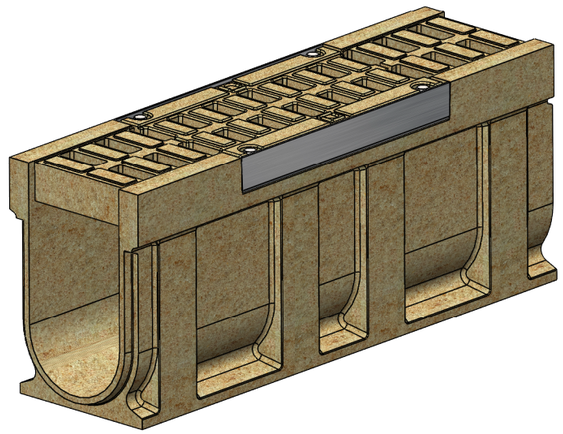

1. Допустимое отклонение фактической массы от номинальной может составлять до 8%
2. Решетка: РВ-20.27.50-П-Щ5-БМВ (арт.45П5Щ)
3. Крепеж для решетки:
   - Болт М12х70 DIN 933 (или Болт М12х70 ГОСТ 7798) – 4 шт
   - Гайка М12 DIN 557 квадрат – 4 шт
   - Шайба 12 ГОСТ 11371-78 – 4 шт

Изм	Лист	N документа	Подп.	Дата
Разраб.				
Пров.				
Т. контр				
Н. контр				
Утв.				

БМВ-20.29.41-ПР-П-Щ4

Арт. 0759547П

Блок монолитный водоотводный ревизионный

Лит.	Масса	Масштаб
	83.36	1:5

Лист 1 Листов 1

Полимербетон

standartpark

Перв. примен.

Справ. №

Подп. и дата

Инв. № дубл.

Взам.инв.

Подп. и дата

Инв. № подл.

Копировал

Формат А3