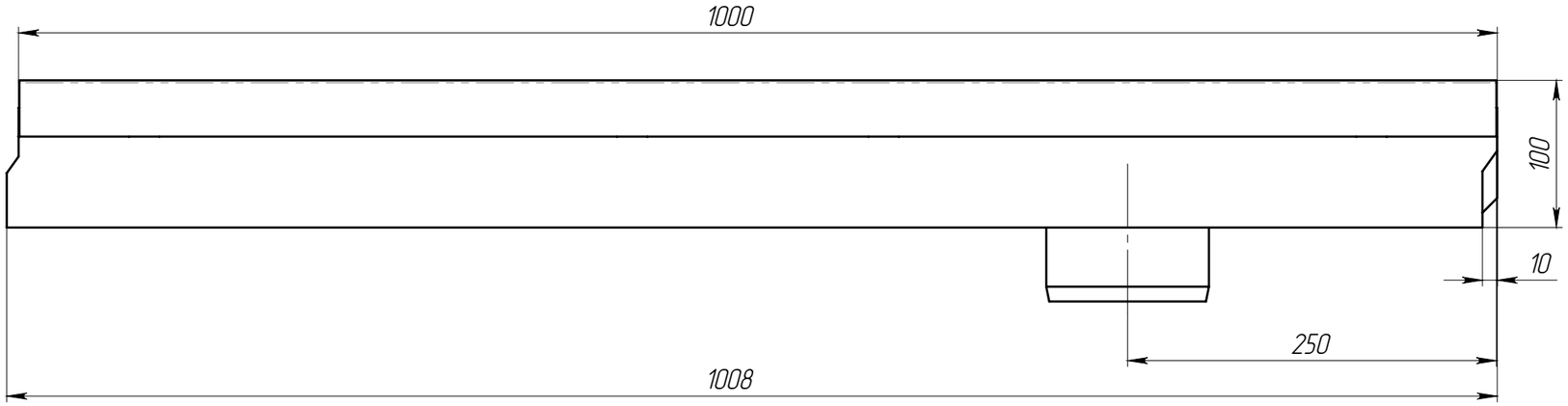


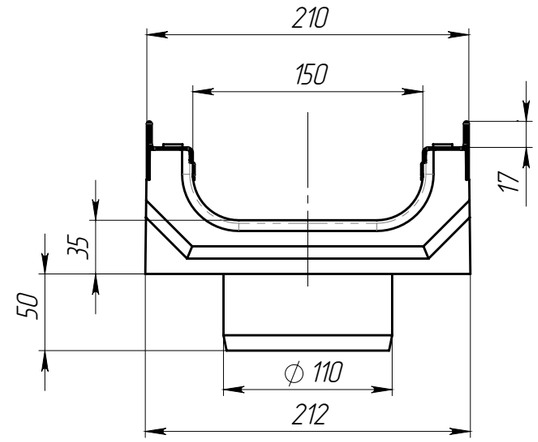


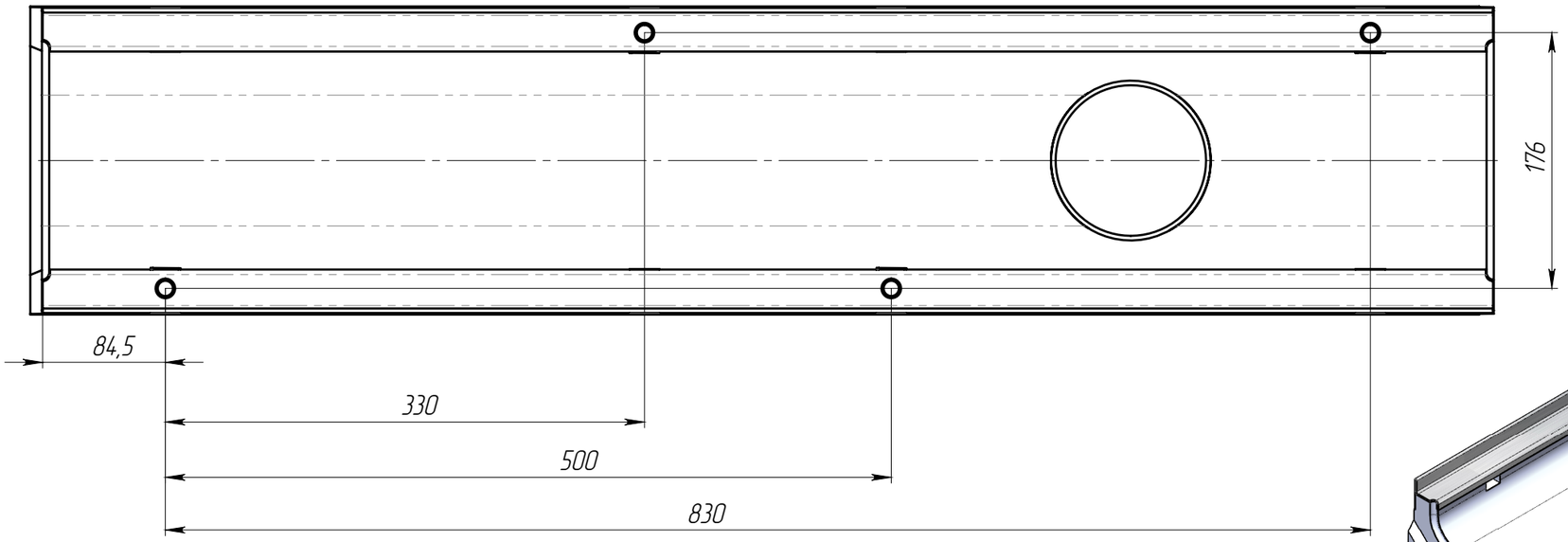


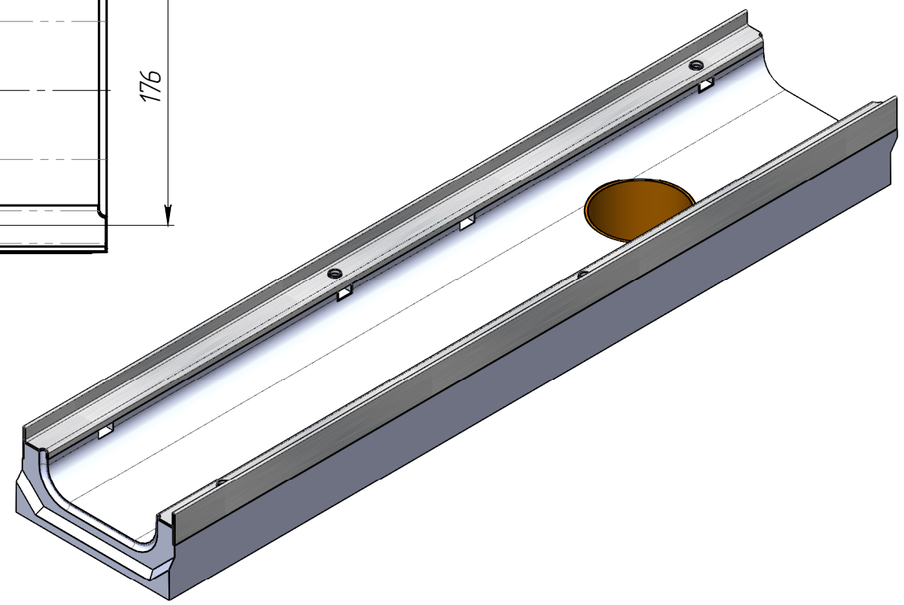

1. Допустимое отклонение фактической массы от номинальной может составлять до 10%

| | | | | | | | |
|---|---|---|---|---|---|---|---|
| | | | | | ЛВ-15.21.10-БВ-3 | | Арт. 4217609 |
| Изм | Лист | N документа | Подп. | Дата | Лоток водоотводный серии Drive С-класс | Стадия | Масса | Масштаб |
| Разраб. | | | | | | | 24.85 | 1:4 |
| Пров. | | | | | | Лист | Листов 1 | |
| Т. контр | | | | | | | | |
| Н. контр | | | | | | standartpark | | |
| Утв. | | | | | | | | |

Перв. примен.

Справ. №

Подп. и дата

Инв. № дубл.

Взам.инв.

Подп. и дата

Инв. № подл.

Копировал

Формат А3