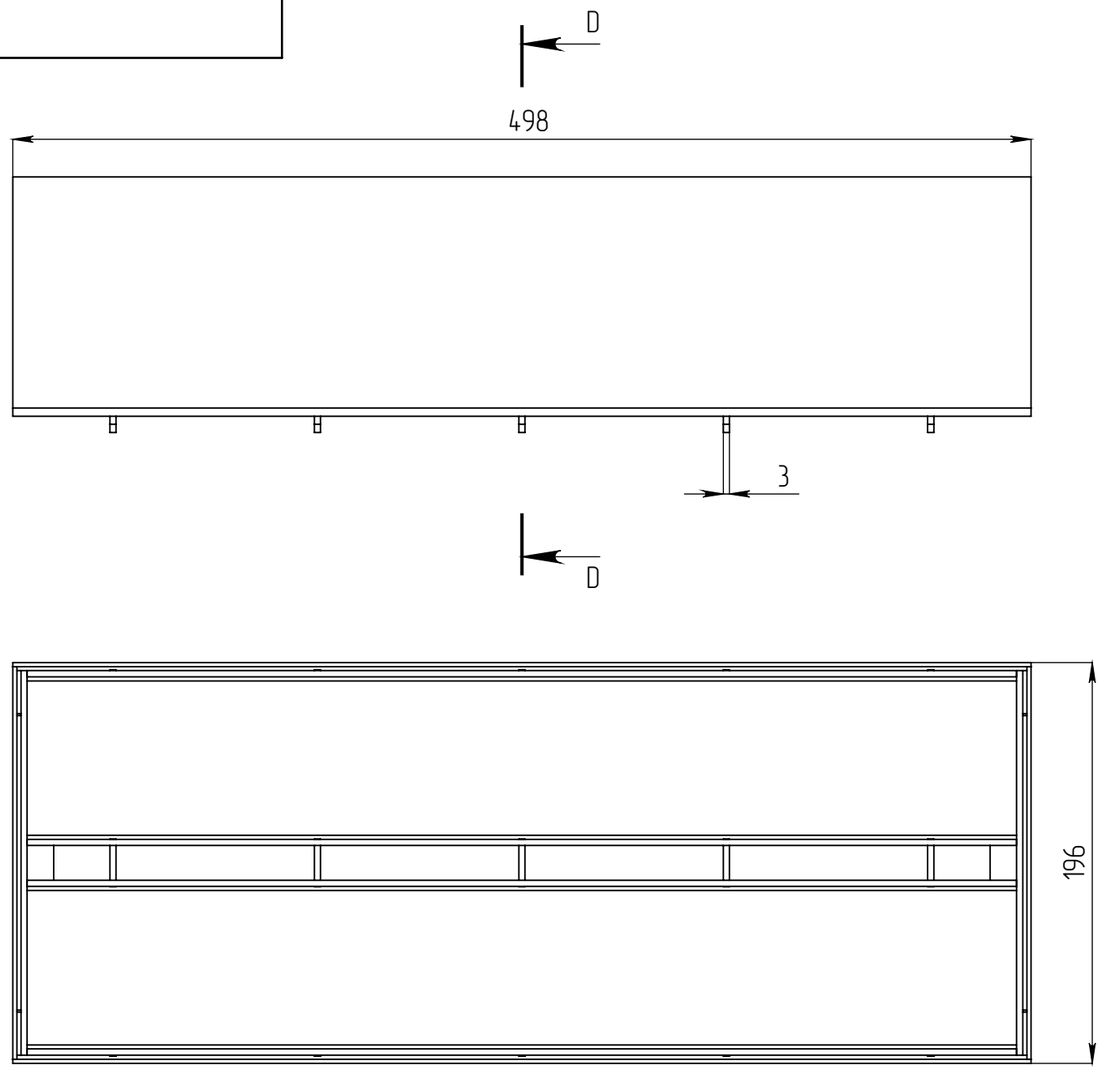

СЕЧЕНИЕ D-D
МАСШТАБ 1 : 3

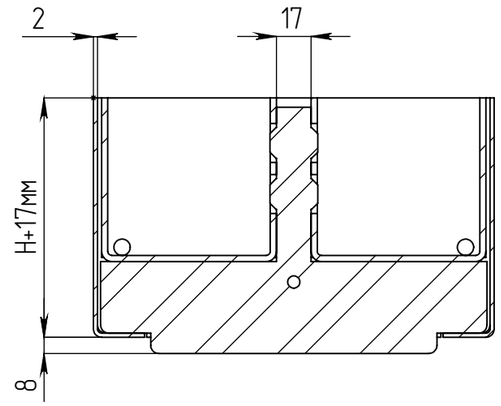

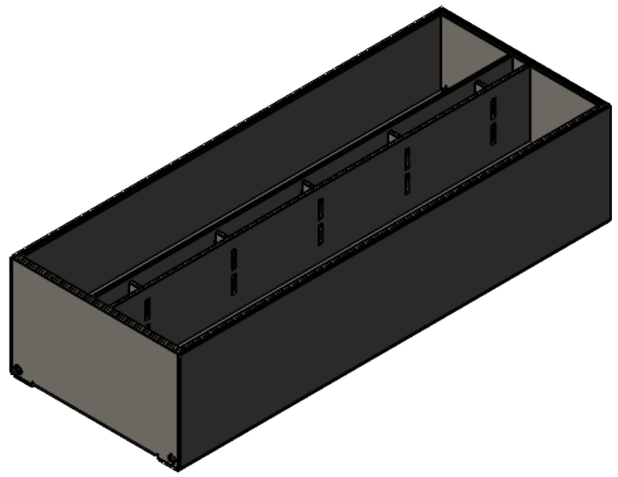

1. * – Размер для справок
2. Неуказанные предельные отклонения размеров H16, h16, $\pm \frac{IT16}{2}$
3. После изготовления изделие подвергнуть горячему цинкованию по ГОСТ 9.307–2021 . Наплывы сварки и цинка в местах стыковки недопустимы
4. Производитель оставляет за собой право без уведомления потребителя вносить изменения в конструкцию изделий для улучшения их технологических и эксплуатационных параметров

Согласовано (Заказчик):_____ _____

Артикул	Наименование	Высота над лотком H, мм	Масса, кг
2218.2.1.60	Насадка щелевая ревизионная Slim Drain Drive НЩР-15.19.50-ОС-Т-60 арт. 2218.2.1.60	60	7
2218.2.1.80	Насадка щелевая ревизионная Slim Drain Drive НЩР-15.19.50-ОС-Т-80 арт. 2218.2.1.80	80	8,5
2218.2.1.100	Насадка щелевая ревизионная Slim Drain Drive НЩР-15.19.50-ОС-Т-100 арт. 2218.2.1.100	100	10
2218.2.1.120	Насадка щелевая ревизионная Slim Drain Drive НЩР-15.19.50-ОС-Т-120 арт. 2218.2.1.120	120	12

Изм	Лист	N документа	Подп.	Дата
Разраб.		Гуров		
Пров.				
Т. контр		Устинов		
Н. контр				
Утв.		Норошьян		

Арт.

Насадка щелевая ревизионная Drive Т-образная DN150

Лит.	Масса	Масштаб
		1:5
Лист 1	Листов	

Сталь 3 ГОСТ 380-2005

standartpark

Перв. примен. | Справ. № | Подп. и дата | Инв. № дубл. | Взам.инв. | Подп. и дата | Инв. № подл.

Копировал | Формат А3