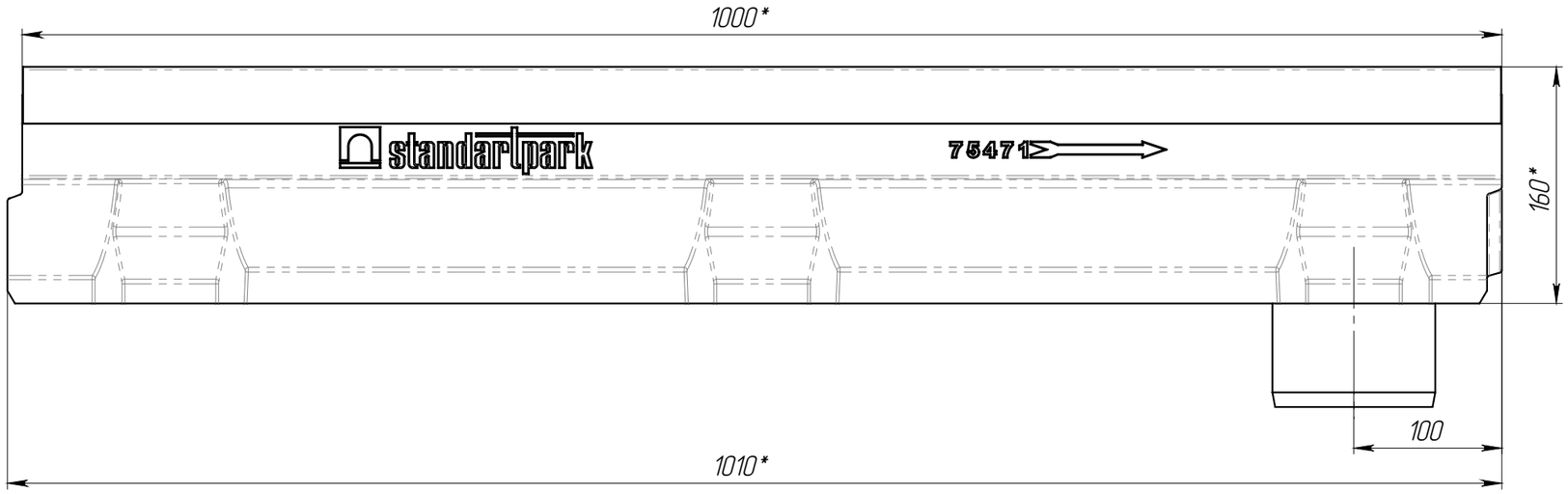

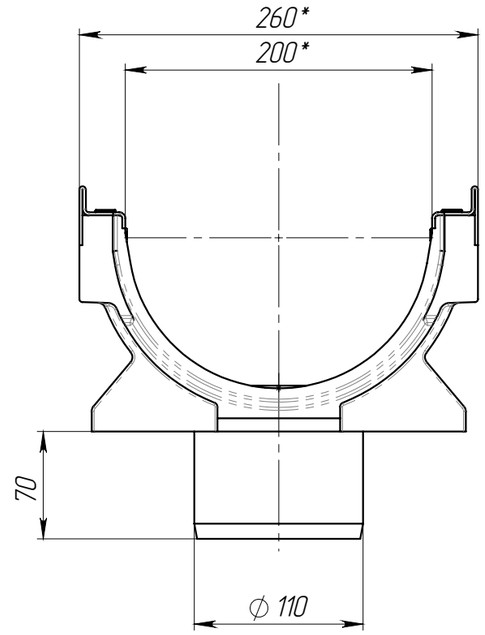

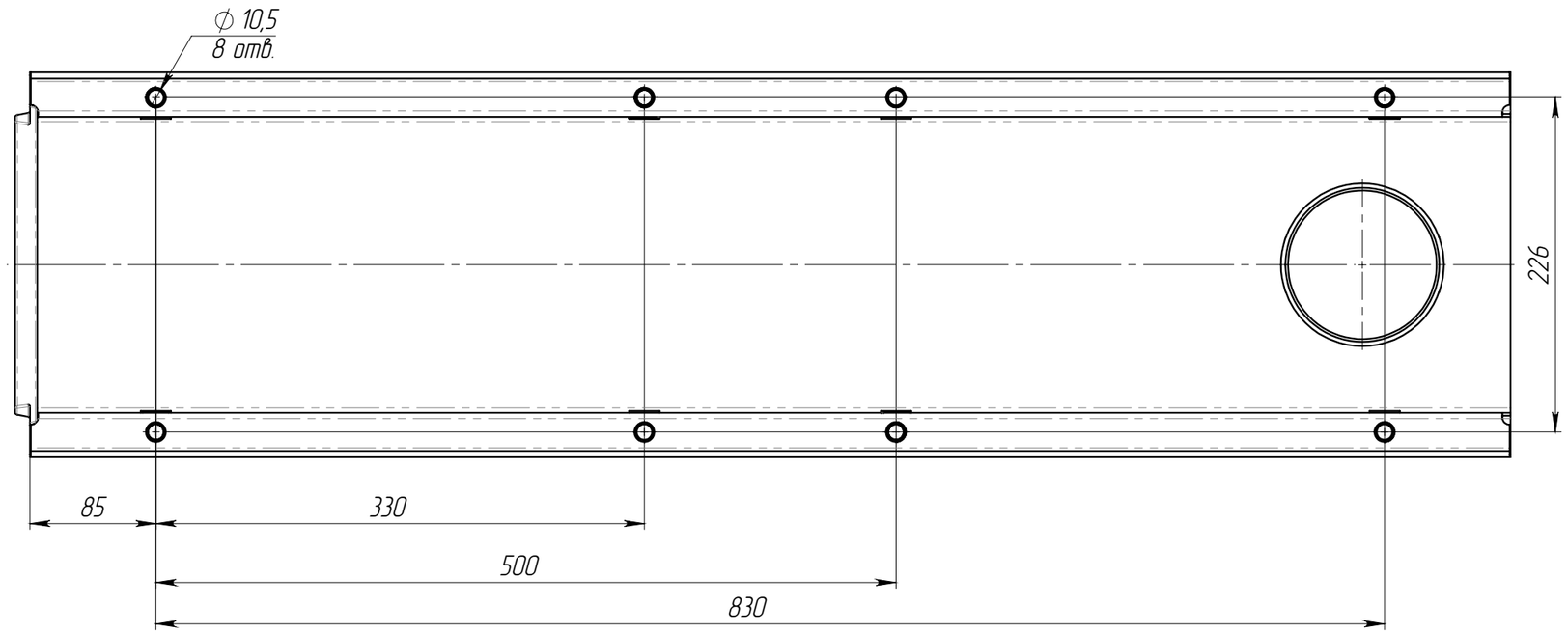

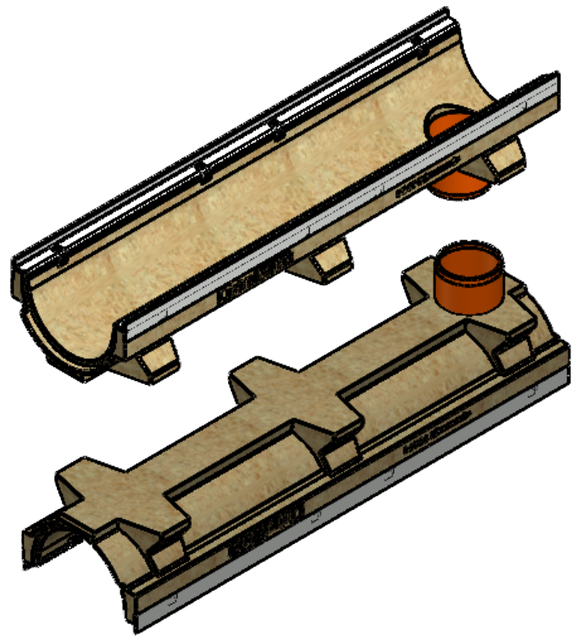

1. * – Размеры для справок

Изм	Лист	N документа	Подп.	Дата	ЛВ-20.26.16-ПВ	Арт. 7547109/10-10	
Разраб.		Девяткин О.И.			Лоток водоотводной с вертикальным водоотводом	Лит.	Масса: 22.98 / Масштаб: 1:4
Пров.		Сметанин А.С.				Лист 1	Листов 1
Т. контр							
Н. контр							
Утв.							

Перв. примен.

Справ. №

Подп. и дата

Инв. № дубл.

Взам.инв.

Подп. и дата

Инв. № подл.

Копировал

Формат А3