М (1:5)

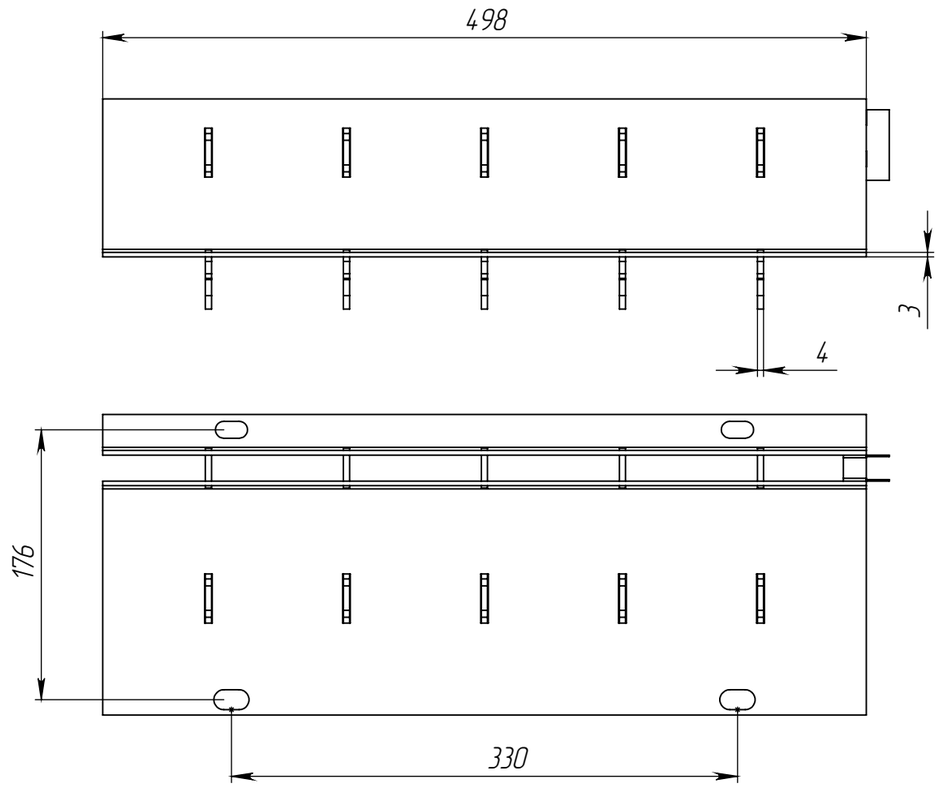

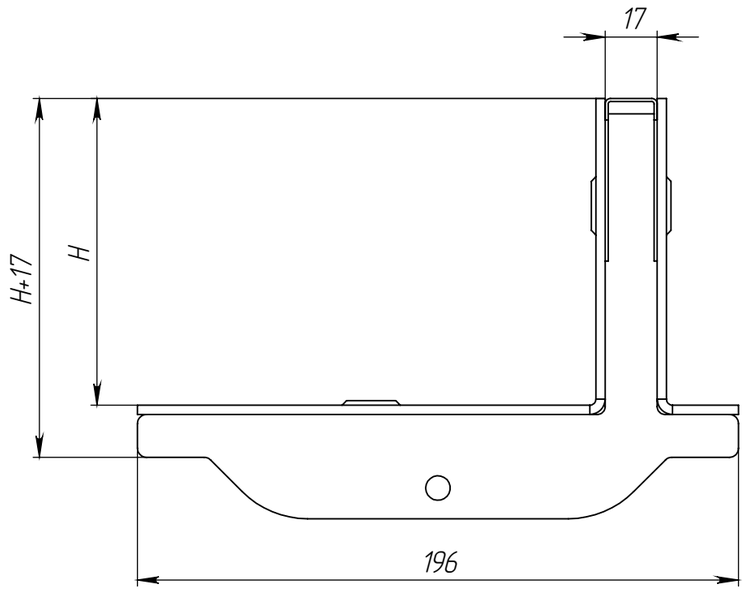

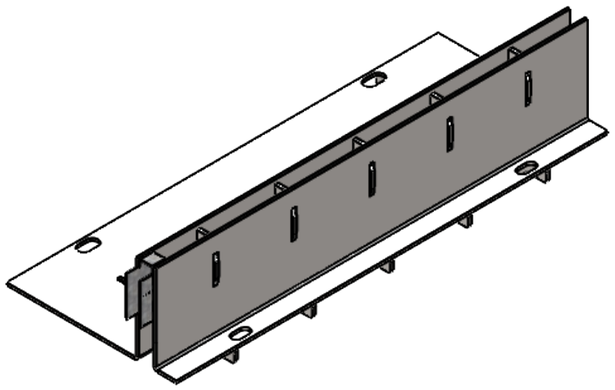

1. * – Размер для справок
2. Неуказанные предельные отклонения размеров H16, h16, $\pm \frac{IT16}{2}$
3. После изготовления изделие подвергнуть горячему цинкованию по ГОСТ 9.307–2021. Наплывы сварки и цинка в местах стыковки недопустимы
4. Производитель оставляет за собой право без уведомления потребителя вносить изменения в конструкцию изделий для улучшения их технологических и эксплуатационных параметров

Согласовано (Заказчик):_____ _____

Артикул	Наименование	Высота над лотком, H, мм	Масса, кг
2217.2.2.60.5	Насадка щелевая Slim Drain Drive НЩ-15.19.50-ОС-L-60, арт. 2217.2.2.60.5	60	4,4
2217.2.2.80.5	Насадка щелевая Slim Drain Drive НЩ-15.19.50-ОС-L-80, арт. 2217.2.2.80.5	80	4,9
2217.2.2.100.5	Насадка щелевая Slim Drain Drive НЩ-15.19.50-ОС-L-100, арт. 2217.2.2.100.5	100	5,5
2217.2.2.120.5	Насадка щелевая Slim Drain Drive НЩ-15.19.50-ОС-L-120, арт. 2217.2.2.120.5	120	5,9

Изм	Лист	N документа	Подп.	Дата
Разраб.		Гуров		
Пров.				
Т. контр				
Н. контр				
Утв.		Норошьян		

Арт.

Насадка щелевая Drive
L – образная DN 150
длиной 500мм

Лит.	Масса	Масштаб
		1:2

Лист 2 Листов

Сталь Ст3 ГОСТ 380–2005

standartpark

Перв. примен. | Справ. № | Подп. и дата | Инв. № дубл. | Взам.инв. | Подп. и дата | Инв. № подл.

Копировал Формат А3