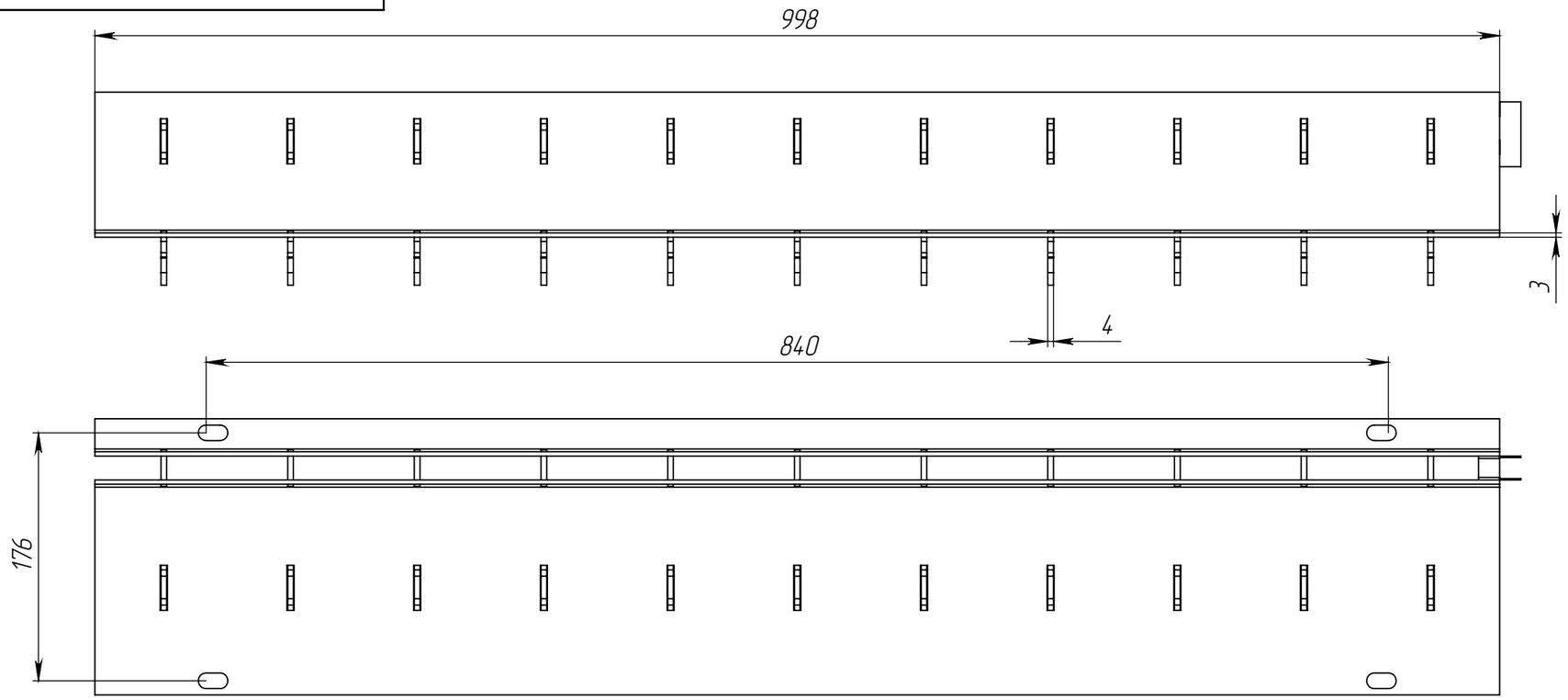

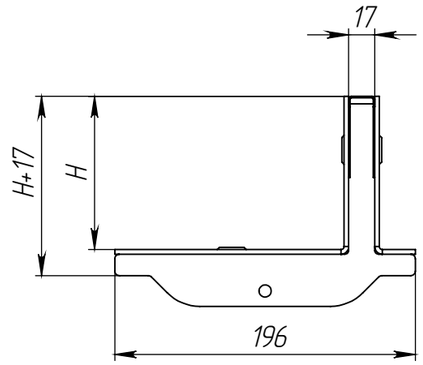

М (1:7)

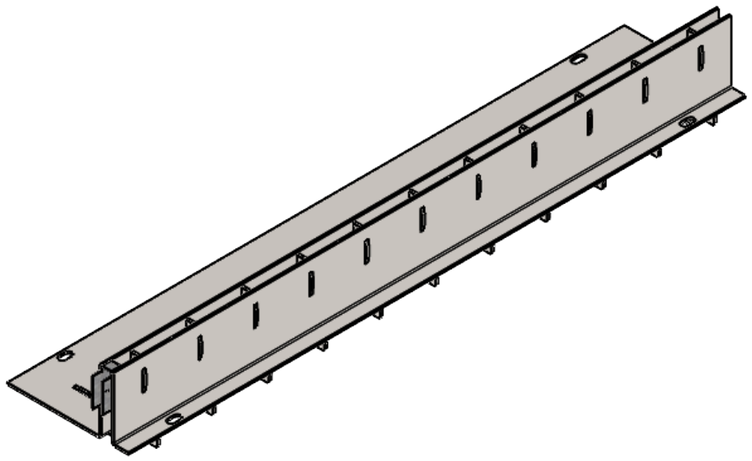

1. * – Размер для справок
2. Неуказанные предельные отклонения размеров H16, h16, $\pm \frac{IT16}{2}$
3. После изготовления изделие подвергнуть горячему цинкованию по ГОСТ 9.307–2021 . Наплывы сварки и цинка в местах стыковки недопустимы
4. Производитель оставляет за собой право без уведомления потребителя вносить изменения в конструкцию изделий для улучшения их технологических и эксплуатационных параметров

Согласовано (Заказчик):_____ _____

Артикул	Наименование	Высота над лотком, H, мм	Масса, кг
2217.2.2.60	Насадка щелевая Slim Drain Drive НЩ-15.19.100 – ОС-L-60, арт. 2217.2.2.60	60	9,1
2217.2.2.80	Насадка щелевая Slim Drain Drive НЩ-15.19.100 – ОС-L-80, арт. 2217.2.2.80	80	10,1
2217.2.2.100	Насадка щелевая Slim Drain Drive НЩ-15.19.100 – ОС-L-100, арт. 2217.2.2.100	100	11,2
2217.2.2.120	Насадка щелевая Slim Drain Drive НЩ-15.19.100 – ОС-L-120, арт. 2217.2.2.120	120	12,2

Изм	Лист	N документа	Подп.	Дата
Разраб.		Хохлов		
Пров.				
Т. контр				
Н. контр				
Утв.		Норошьян		

Арт.

Насадка щелевая Drive
L – образная
DN 150 длиной 1000мм

Лит.	Масса	Масштаб
		1:4
Лист 1	Листов 1	

Сталь Ст3 ГОСТ 380–2005

standartpark

Перв. примен.

Справ. №

Подп. и дата

Инв. № дубл.

Взам.инв.

Подп. и дата

Инв. № подл.

Копировал

Формат А3