(1:5)

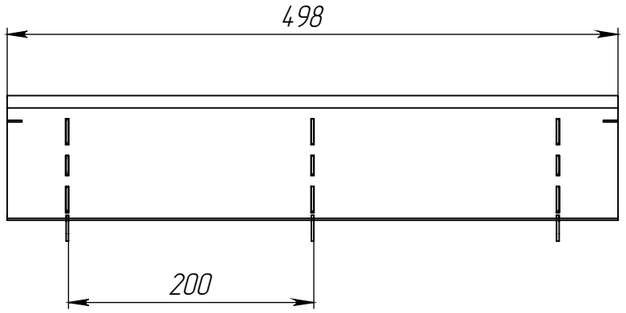

(1:5)

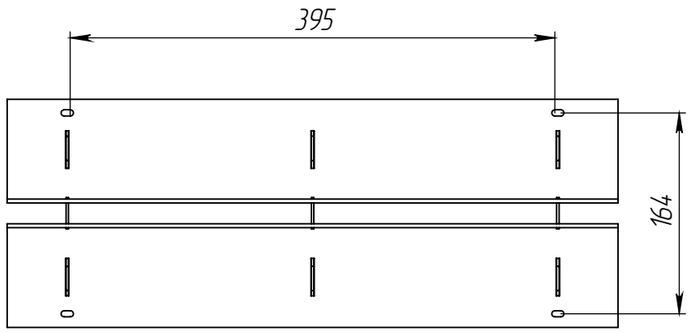

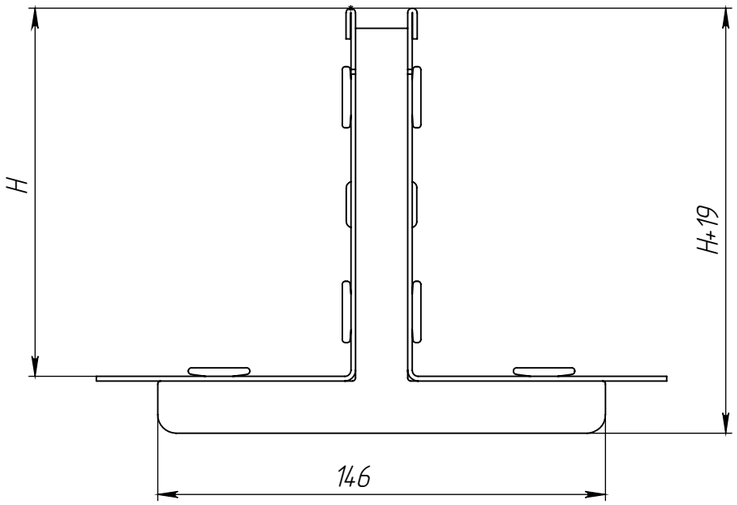

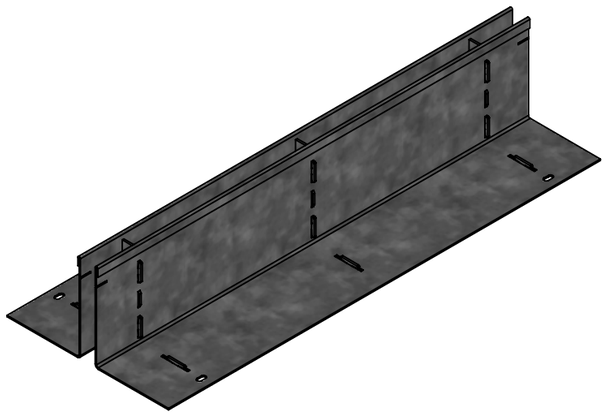

* – размер для справок

Производитель оставляет за собой право без уведомления потребителя вносить изменения в конструкцию изделий для улучшения их технологических и эксплуатационных параметров

Неуказанные предельные отклонения размеров H16, h16, $\pm \frac{IT16}{2}$

Согласовано (Заказчик):_____ _____

Артикул	Наименование	Высота над лотком,мм	Масса, кг
2217.1.1.120.5	Насадка щелевая Slim Drain Basic НЩ-15.19.50-ОС-Т-120, арт. 2217.1.1.120.5	120	2,7
2217.1.1.100.5	Насадка щелевая Slim Drain Basic НЩ-15.19.50-ОС-Т-100, арт. 2217.1.1.100.5	100	2,5
2217.1.1.80.5	Насадка щелевая Slim Drain Basic НЩ-15.19.50-ОС-Т-80, арт. 2217.1.1.80.5	80	2,2
2217.1.1.60.5	Насадка щелевая Slim Drain Basic НЩ-15.19.50-ОС-Т-60, арт. 2217.1.1.60.5	60	2

Изм	Лист	N документа	Подп.	Дата
Разраб.		Гуров		03.07.2024
Пров.				
Т. контр				
Н. контр				
Утв.		Норошьян		

Арт.

Насадка щелевая Basic
Т – образная DN150
длина 500мм

Лит.	Масса	Масштаб
		1:2
Лист 3	Листов 10	

Оцинкованная сталь

standartpark

Перв. примен. | Справ. № | Подп. и дата | Инв. № дубл. | Взам.инв. | Подп. и дата | Инв. № подл.

Копировал | Формат А3