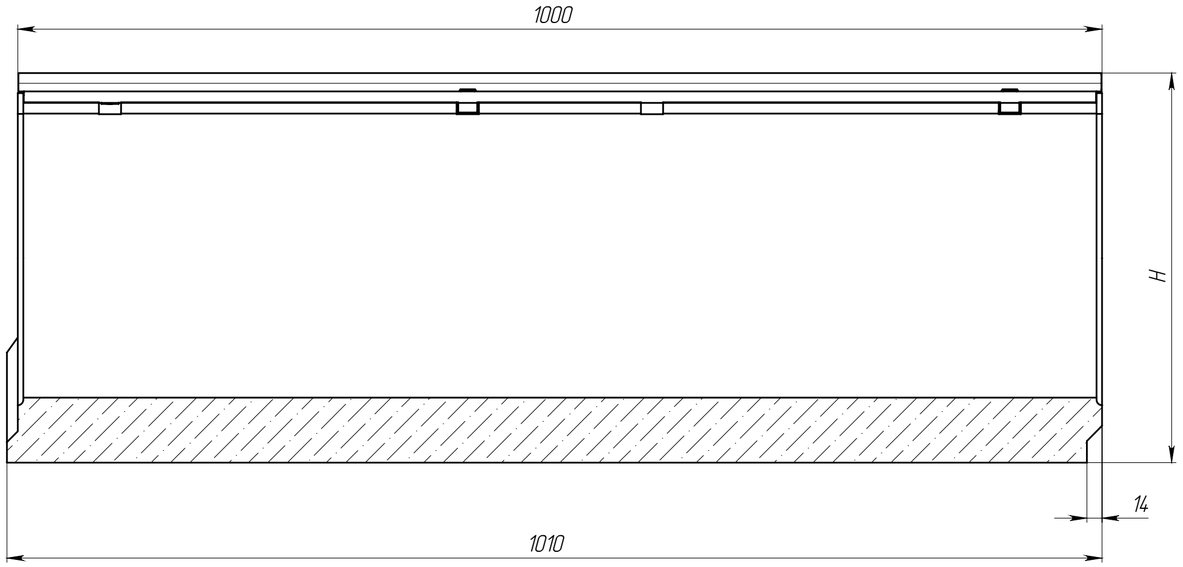

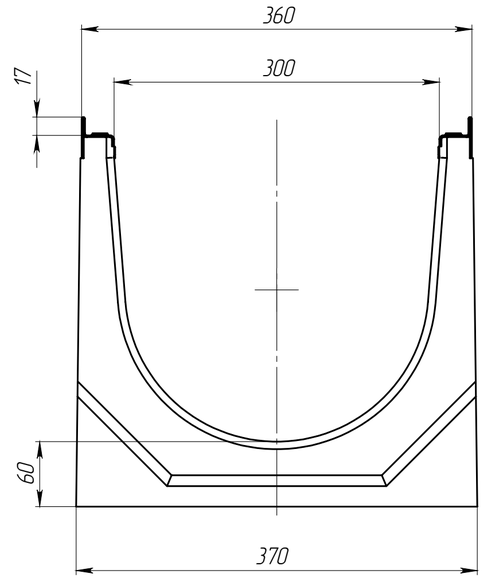

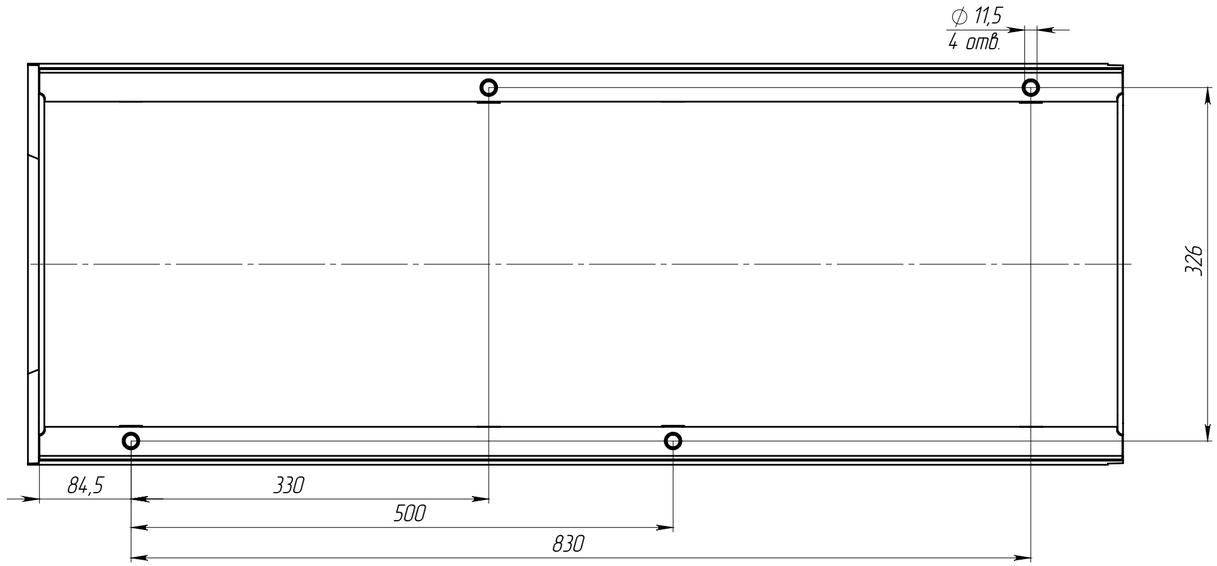

Артикул	Обозначение	H, мм	Масса, кг	Объем бетона м.куб.
47676	ЛВ-30.36.41-Б-3	410	132,83	0,0555
47676/01-01	ЛВ-30.36.41-Б-3-К01	405	132,12	0,0552
47676/02-02	ЛВ-30.36.41-Б-3-К02	400	131,42	0,0549
47676/03-03	ЛВ-30.36.41-Б-3-К03	395	130,71	0,0546
47676/04-04	ЛВ-30.36.41-Б-3-К04	390	130,01	0,0543
47676/05-05	ЛВ-30.36.41-Б-3-К05	385	129,30	0,0540
47676/06-06	ЛВ-30.36.41-Б-3-К06	380	128,60	0,0537
47676/07-07	ЛВ-30.36.41-Б-3-К07	375	127,89	0,0534
47676/08-08	ЛВ-30.36.41-Б-3-К08	370	127,19	0,0531
47676/09-09	ЛВ-30.36.41-Б-3-К09	365	126,48	0,0528
47076	ЛВ-30.36.36-3-Б	360	125,78	0,0525
47076/01-01	ЛВ-30.36.36-Б-3-К01	355	125,07	0,0522
47076/02-02	ЛВ-30.36.36-Б-3-К02	350	124,37	0,0519
47076/03-03	ЛВ-30.36.36-Б-3-К03	345	123,66	0,0516
47076/04-04	ЛВ-30.36.36-Б-3-К04	340	122,96	0,0513
47076/05-05	ЛВ-30.36.36-Б-3-К05	335	122,25	0,0510
47076/06-06	ЛВ-30.36.36-Б-3-К06	330	121,55	0,0507
47076/07-07	ЛВ-30.36.36-Б-3-К07	325	120,84	0,0504
47076/08-08	ЛВ-30.36.36-Б-3-К08	320	120,14	0,0501
47076/09-09	ЛВ-30.36.36-Б-3-К09	315	119,43	0,0498
47576	ЛВ-30.36.31-Б-3	310	118,73	0,0495
47076/11-11	ЛВ-30.36.36-Б-3-К11	305	118,02	0,0492
47076/12-12	ЛВ-30.36.36-Б-3-К12	300	117,32	0,0489
47076/13-13	ЛВ-30.36.36-Б-3-К13	295	116,61	0,0486
47076/14-14	ЛВ-30.36.36-Б-3-К14	290	115,91	0,0483
47076/15-15	ЛВ-30.36.36-Б-3-К15	285	115,20	0,0480
47076/16-16	ЛВ-30.36.36-Б-3-К16	280	114,50	0,0477
47076/17-17	ЛВ-30.36.36-Б-3-К17	275	113,79	0,0474
47076/18-18	ЛВ-30.36.36-Б-3-К18	270	113,09	0,0471
47076/19-19	ЛВ-30.36.36-Б-3-К19	265	112,38	0,0468
47476	ЛВ-30.36.26-Б-3	260	111,68	0,0465

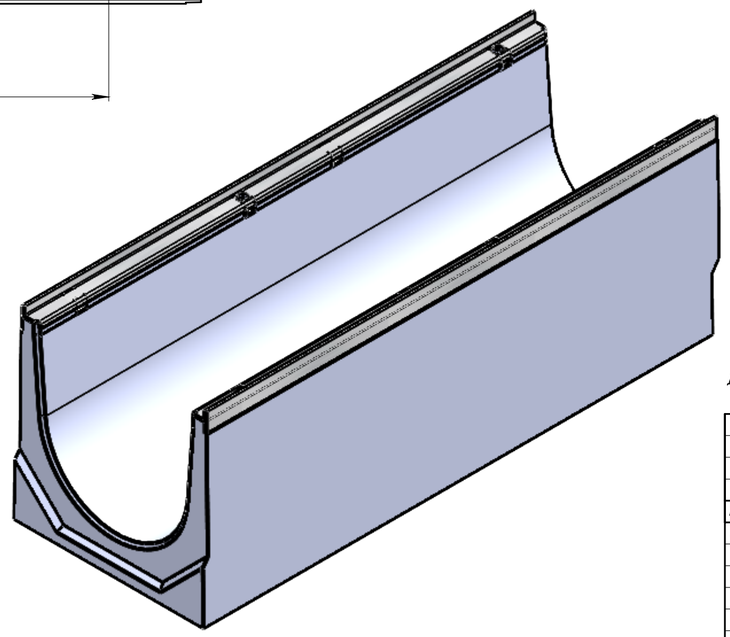

Допустимое отклонение фактической массы от номинальной может составлять до 10%

Изм	Лист	N документа	Подп.	Дата
Разраб.		Девяткин О.И.		28.09.18
Пров.		Сметанин А.С.		
Т. контр.				
Н. контр.				
Утв.				

Лоток водоотводный серии Drive С-класса

Арт.

Лит.	Масса	Масштаб
		1:4

Лист | Листов 1

standartpark

Перв. примен. | Справ. № | Подп. и дата | Инв. № дубл. | Взам.инв. | Подп. и дата | Инв. № подл.

Копировал | Формат А2