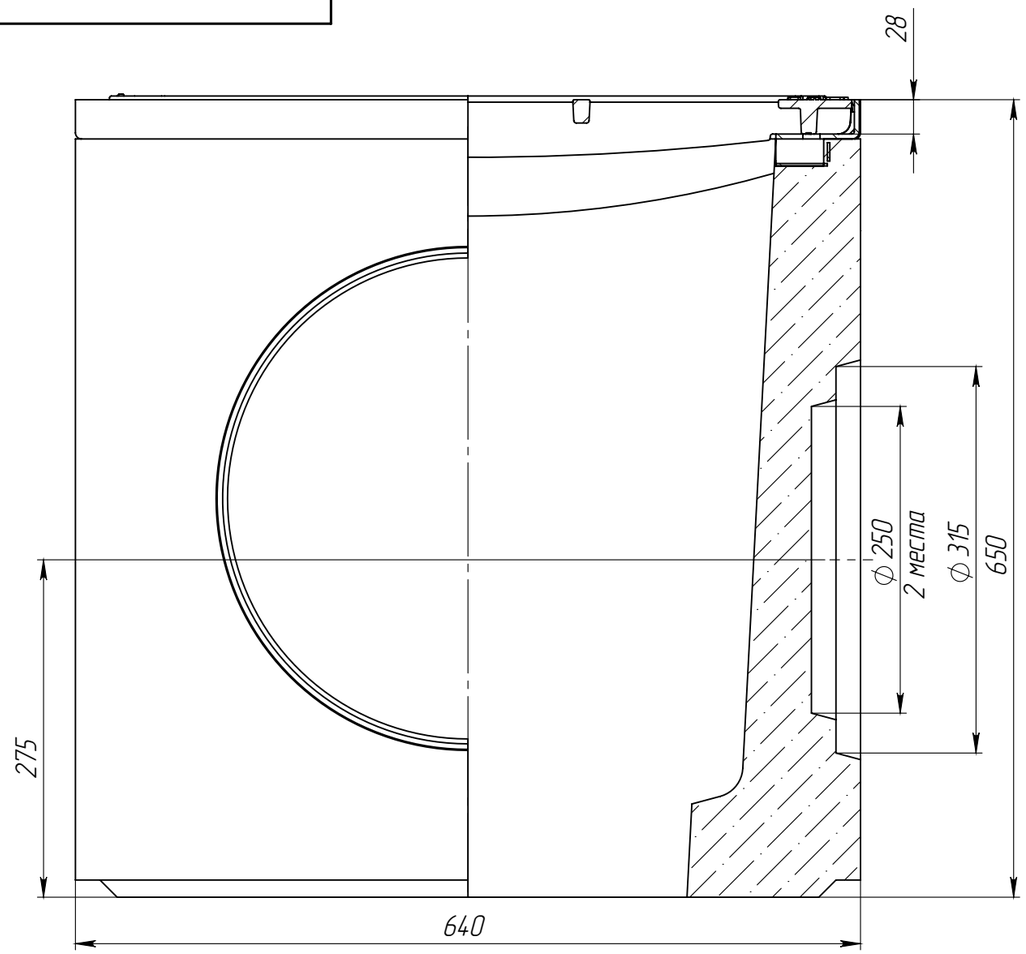

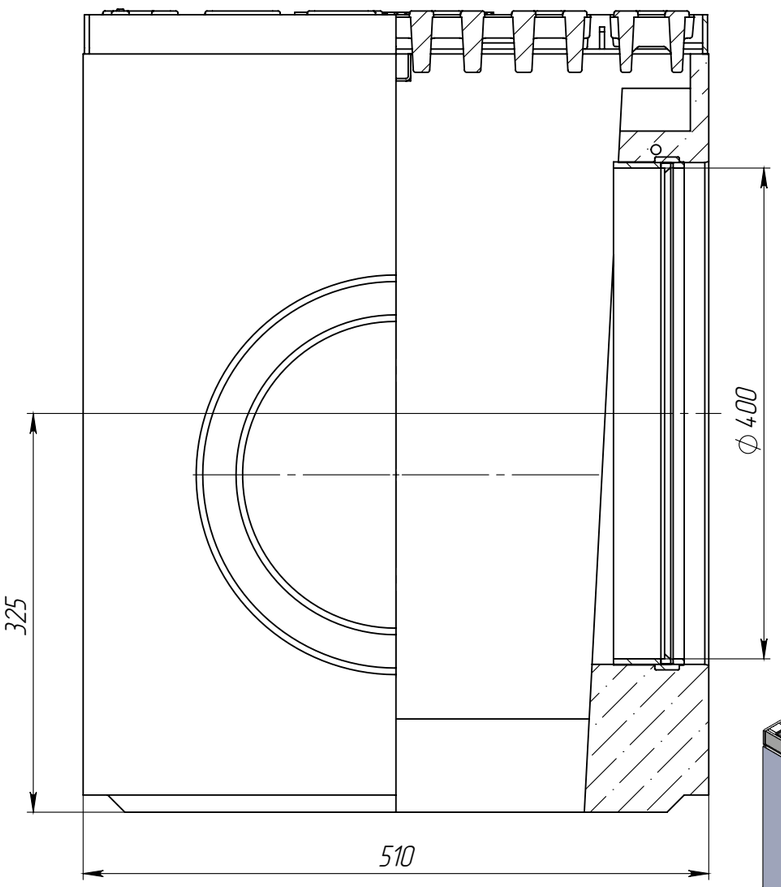

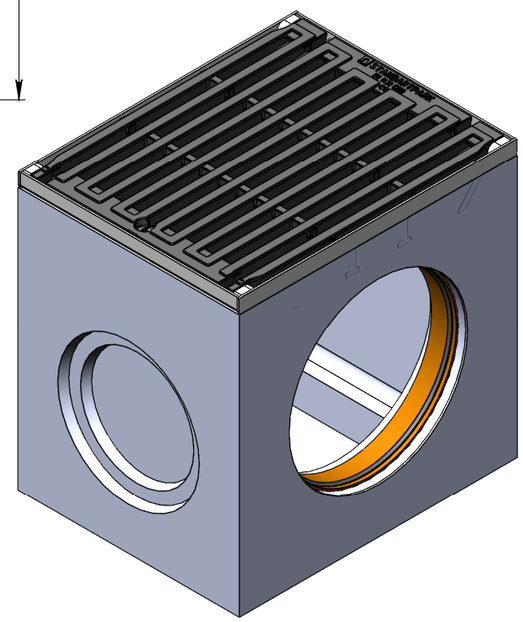

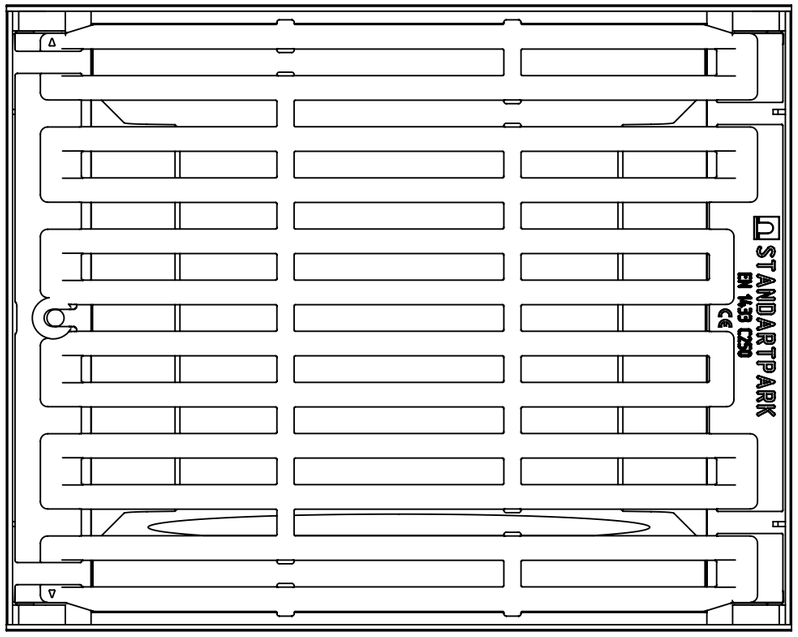

1. Объем бетона в изделии составляет 0,0830 м.куб.
2. Отклонение фактической массы от номинальной может составлять до 10%

					ДК-50.64.65-Б-В-С3-М-Р400-ВЧЩ33		Арт. 04977483М/1-Р400
Изм	Лист	N документа	Подп.	Дата	Дождеприемный колодец (верхняя часть) с муфтовым подключением DN400	Лит.	Масса: 234,29 / Масштаб: 1:5
Разраб.						Лист	Листов 1
Пров.							
Т. контр							
Н. контр							
Утв.							

standartpark

Перв. примен.

Справ. №

Подп. и дата

Инв. № дубл.

Взам.инв.

Подп. и дата

Инв. № подл.

Копировал

Формат А3