К-220.108

_____ шт.

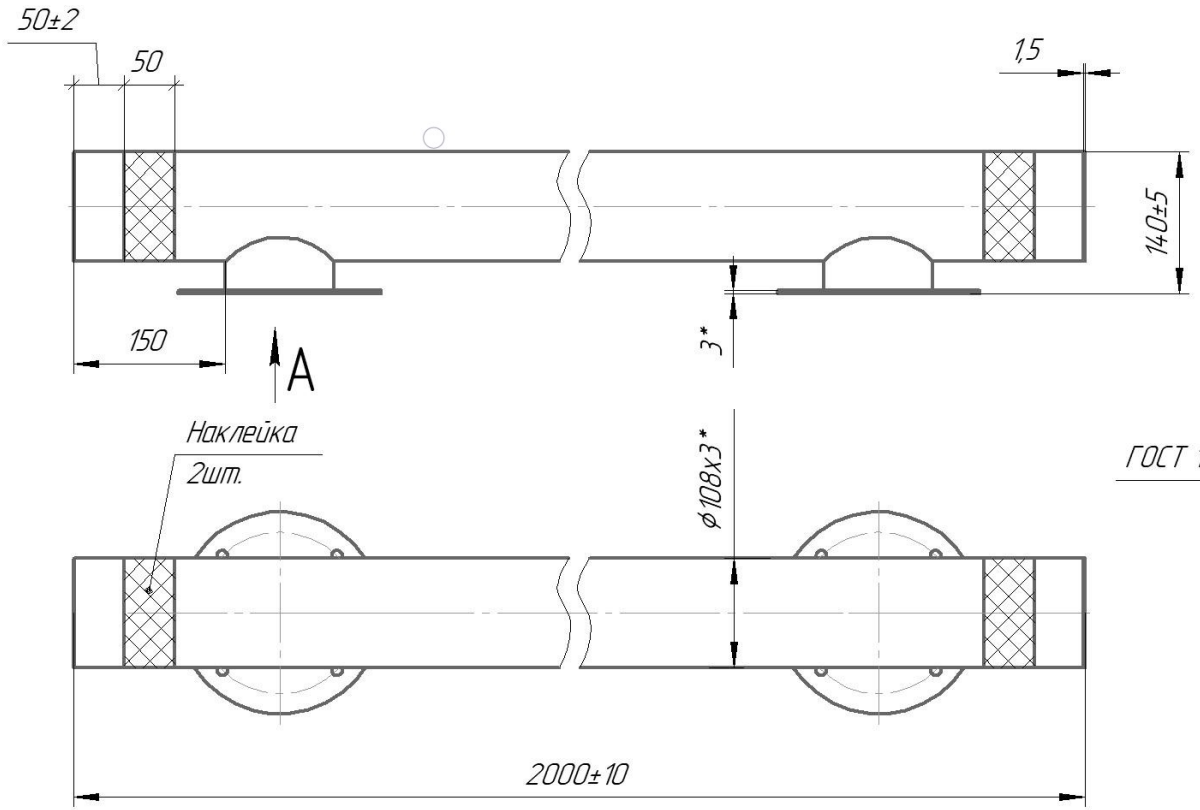

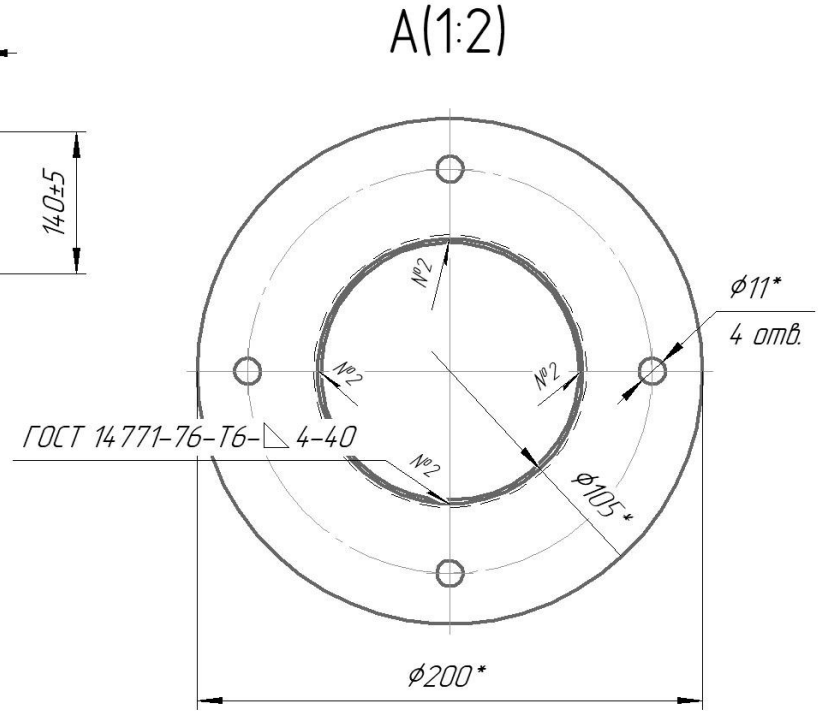

1. *Размеры для справок.
2. Сварка полуавтоматическая в среде защитных газов.
3. Покрытие: краска порошковая RAL_____.

					К-220.108			
Изм.	Лист	№ докум.	Подп.	Дата	Колесоотбойник на опорах	Лит.	Масса	Масштаб
Разраб.						0		1:5
Пров.						Лист	Листов 1	
Т.контр.								
Н.контр.								
Утв.								

Перв. примен. | Справ. № | Подп. и дата | Инв. № дубл. | Взам. инв. № | Подп. и дата | Инв. № подл.

Копировал

Формат А3