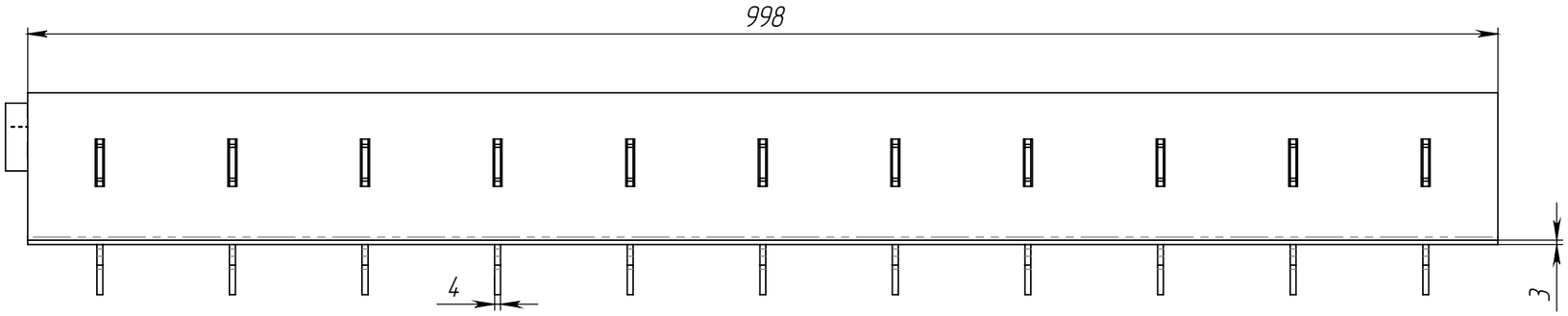

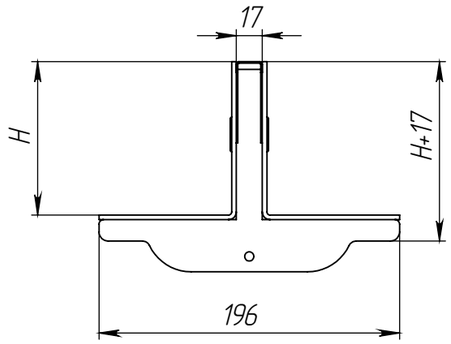

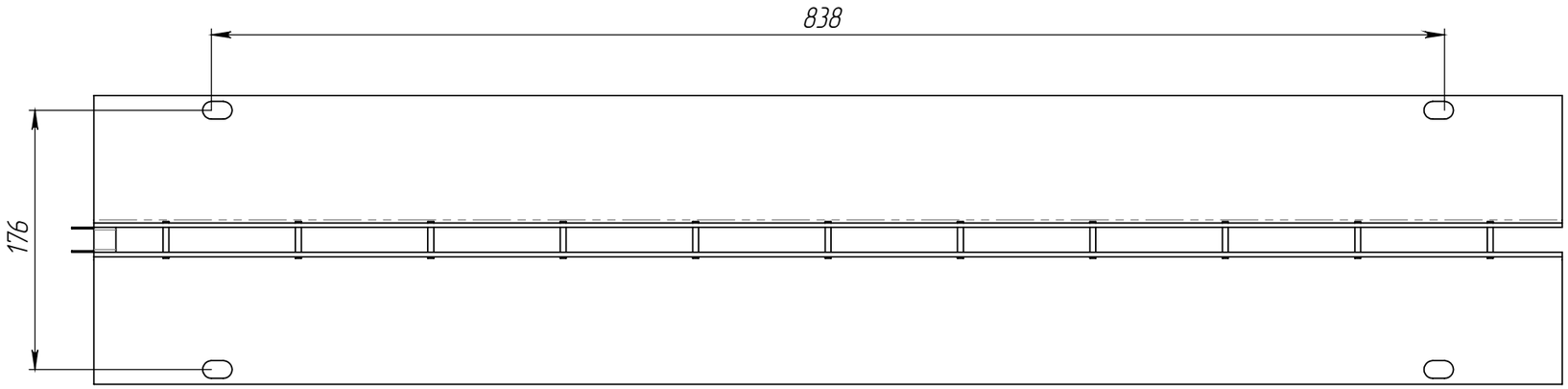

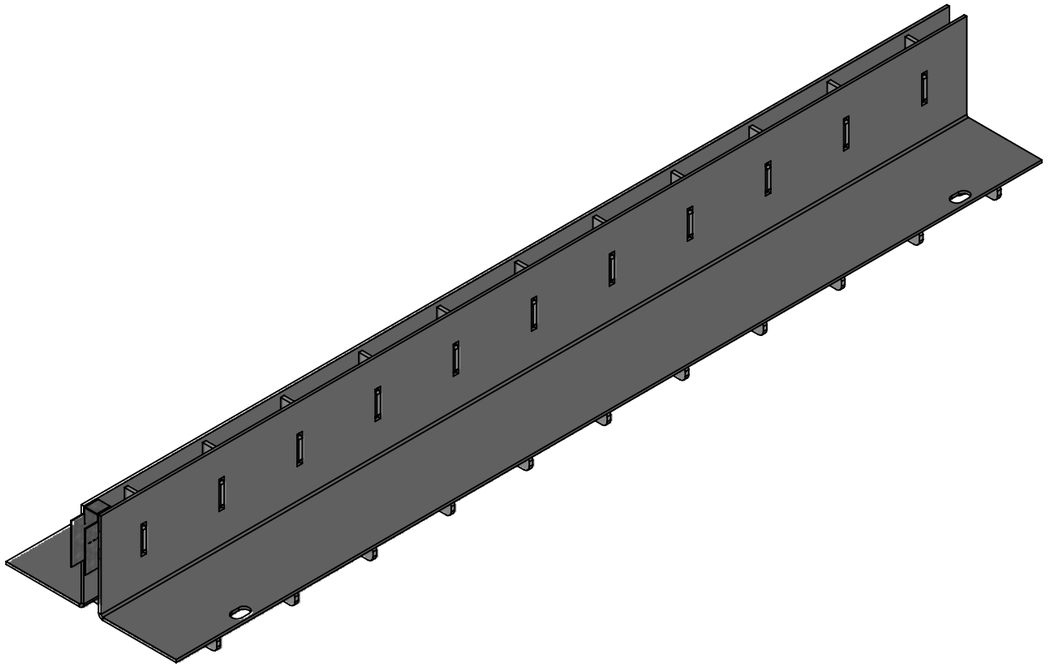

1. * – Размер для справок
2. Неуказанные предельные отклонения размеров H16, h16, $\pm \frac{IT16}{2}$
3. После изготовления изделие подвергнуть горячему цинкованию по ГОСТ 9.307–2021. Наплывы сварки и цинка в местах стыковки недопустимы
4. Производитель оставляет за собой право без уведомления потребителя вносить изменения в конструкцию изделий для улучшения их технологических и эксплуатационных параметров

Согласовано (Заказчик):_____ _____

Артикул	Наименование	Высота над лотком, H, мм	Масса, кг
2217.2.1.60	Насадка щелевая Slim Drain Drive НЩ-15.19.100-ОС-Т-60, арт. 2217.2.1.60	60	9
2217.2.1.80	Насадка щелевая Slim Drain Drive НЩ-15.19.100-ОС-Т-80, арт. 2217.2.1.80	80	10
2217.2.1.100	Насадка щелевая Slim Drain Drive НЩ-15.19.100-ОС-Т-100, арт. 2217.2.1.100	100	11,1
2217.2.1.120	Насадка щелевая Slim Drain Drive НЩ-15.19.100-ОС-Т-120, арт. 2217.2.1.120	120	12,1

Изм	Лист	N документа	Подп.	Дата
Разраб.		Хохлов		15.10.2025
Пров.				
Т. контр				
Н. контр				
Утв.		Норошьян		

Арт.

Насадка щелевая Drive
Т – образная DN150 длиной 1000мм

Лит.	Масса	Масштаб
		1:2
Лист	Листов 1	

Сталь 3 ГОСТ 380–2005

standartpark

Перв. примен. | Справ. № | Подп. и дата | Инв. № дубл. | Взам.инв. | Подп. и дата | Инв. № подл.

Копировал | Формат А3