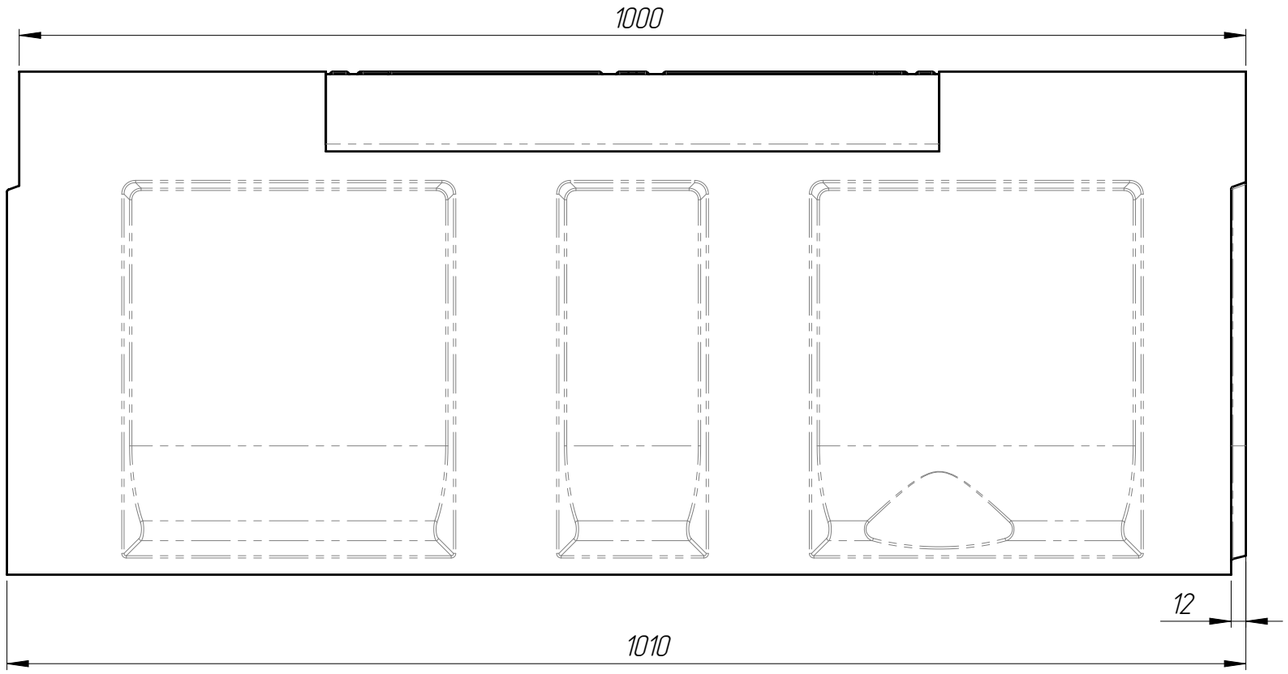

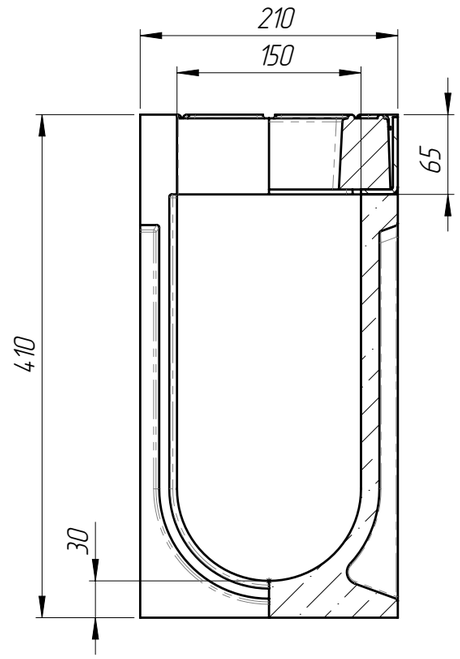

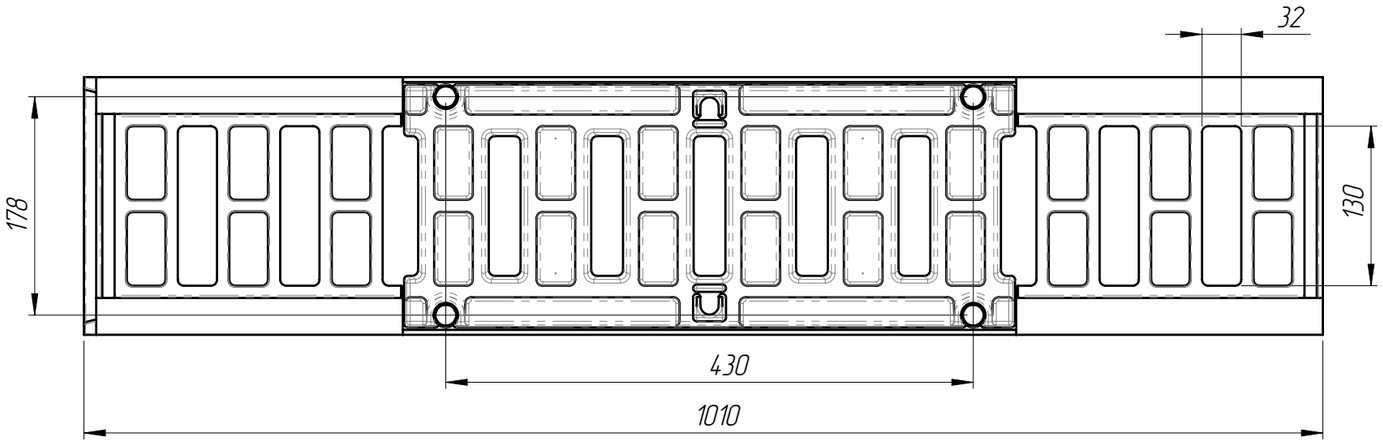

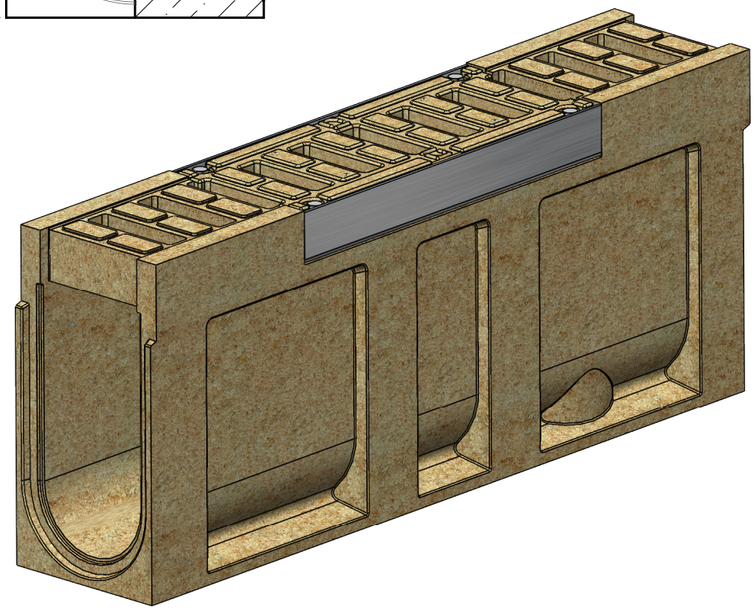

1. Допустимое отклонение фактической массы от номинальной может составлять до 8%
2. Решетка: РВ-15.20.50-П-Щ5-БМВ (арт.42П5Щ)
3. Крепеж для решетки:
   - Болт М10х70 DIN 933 (или Болт М10х70 ГОСТ 7798) – 4 шт
   - Гайка М10 DIN 557 квадрат – 4 шт
   - Шайба А.10 ГОСТ 11371-78 – 4 шт

Изм	Лист	N документа	Подп.	Дата
Разраб.		Сметанин А.С.		
Пров.				
Т. контр				
Н. контр				
Утв.				

БМВ-15.21.41-ПР-П-Щ5

Арт. 0729057П

Блок монолитный водоотводный ревизионный с решеткой

Лит.	Масса	Масштаб
	62.36	1:5

Лист 1 | Листов 1

Полимербетон

standartpark

Перв. примен.

Справ. №

Подп. и дата

Инв. № дубл.

Взам.инв.

Подп. и дата

Инв. № подл.

Копировал

Формат А3