КЛВ-15.18.02-ОС-ПП

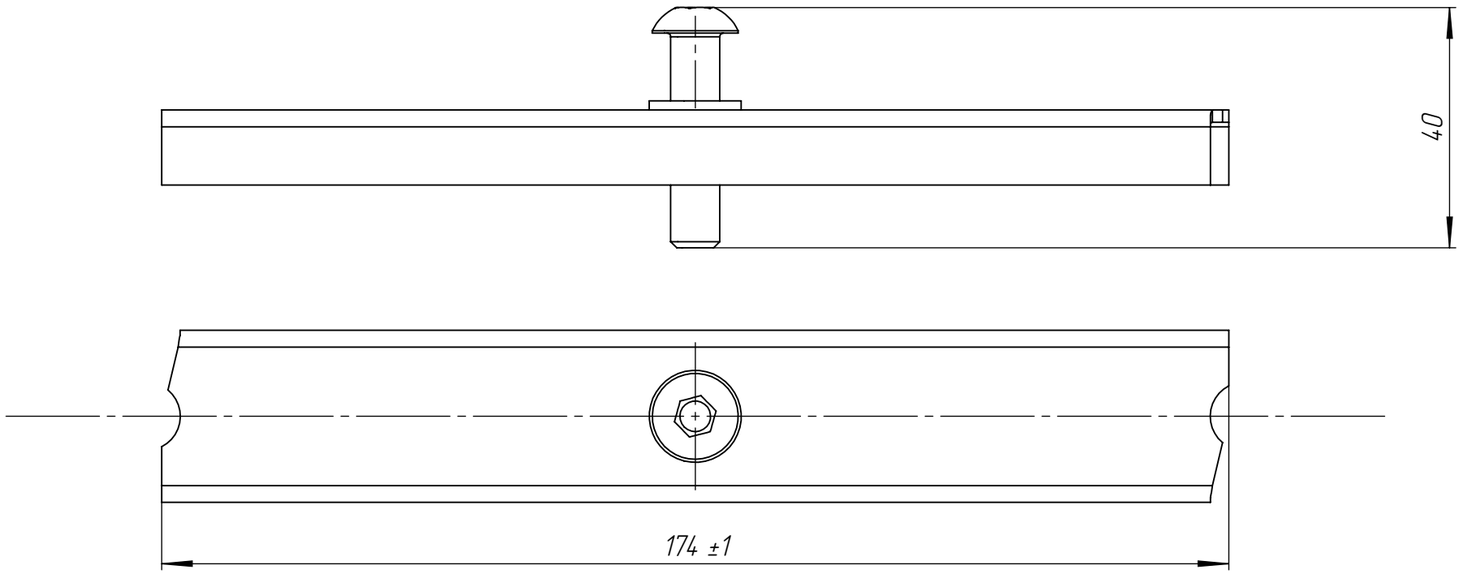

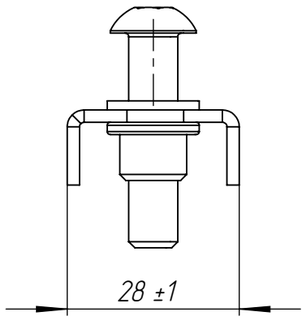

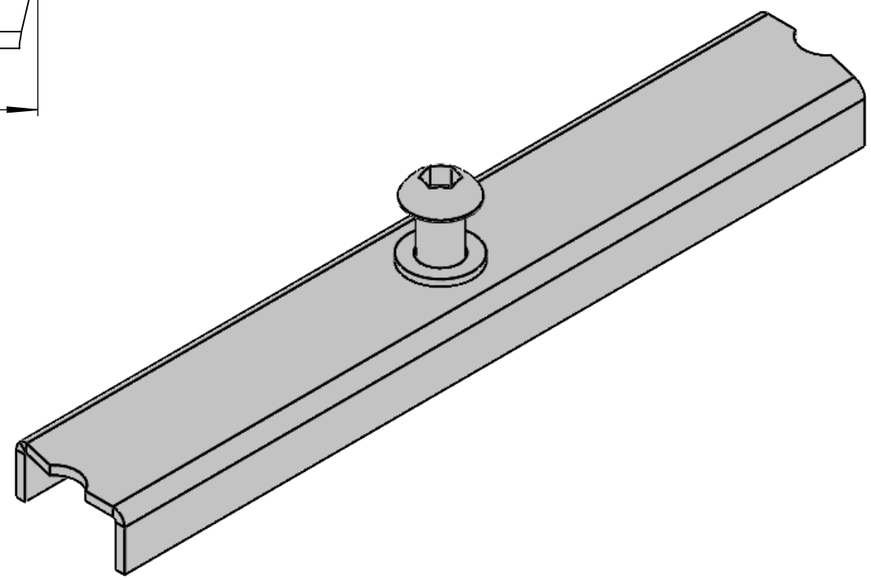

Изм	Лист	N документа	Подп.	Дата	КЛВ-15.18.02-ОС-ПП	Арт.	6120
Разраб.		Денисова Н.А.			Крепеж центральный	Лит.	Масса: 0,17 / Масштаб: 1:1
Пров.		Денисова Н.А.				Лист	Листов 1
Чертил		Вернигора А.В.		17.10.25			
Н. контр							
Утв.		Камышников О.А.					

Перв. примен.

Справ. №

Подп. и дата

Инв. № дубл.

Взам.инв.

Подп. и дата

Инв. № подл.

Копировал

Формат А3