ЛВ-10.16.16-П

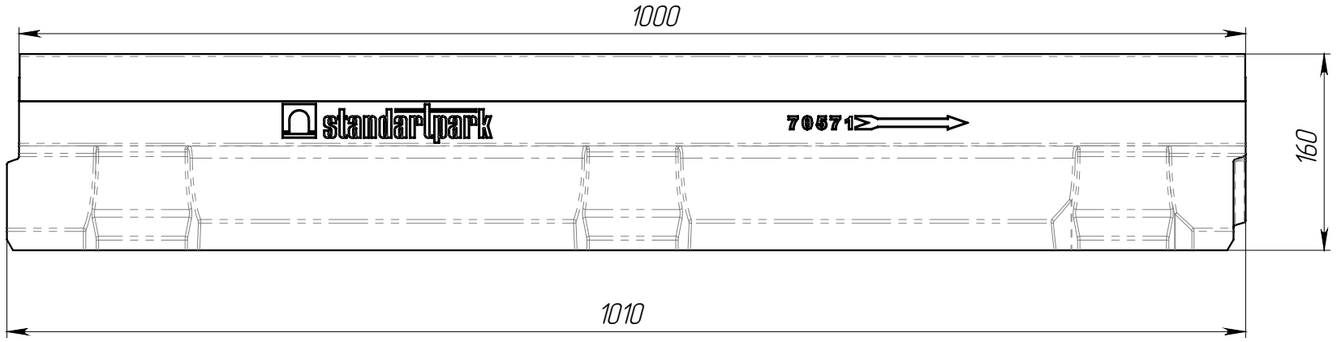

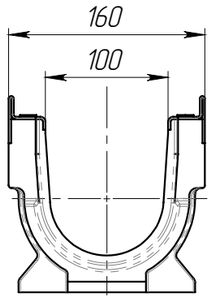

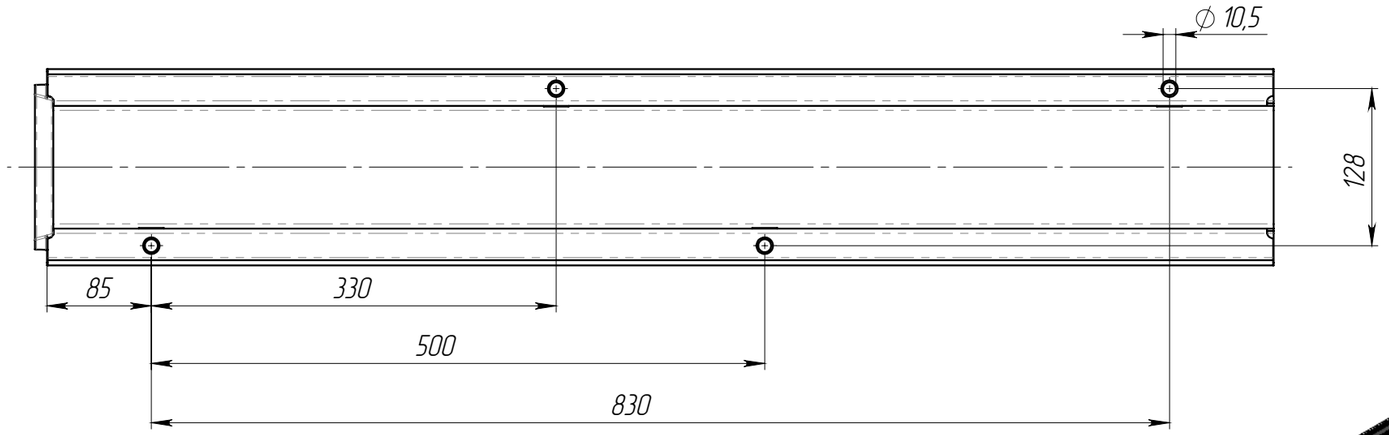

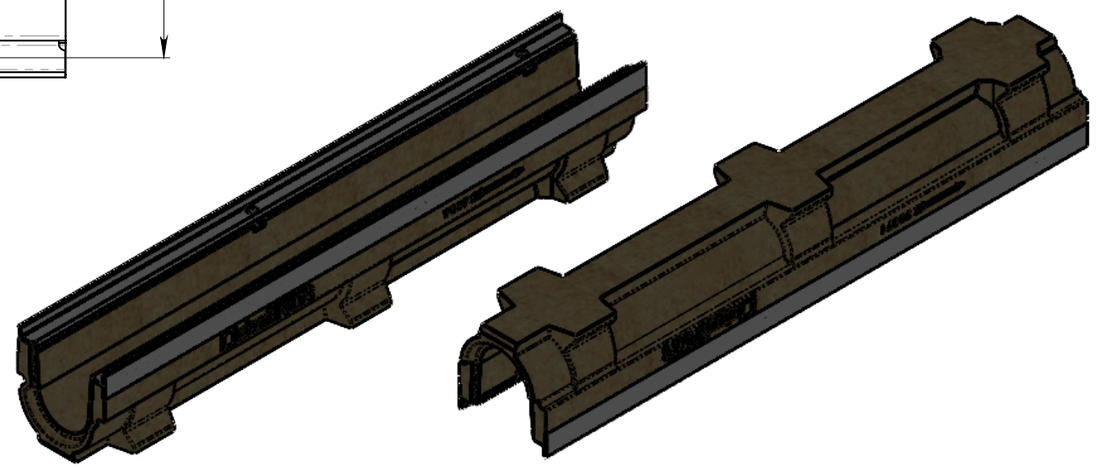

1. * – Размеры для справок
2. Объем полимербетона 0,00771 м.куб

					ЛВ-10.16.16-П	Арт.	70571
Изм	Лист	N документа	Подп.	Дата	Лоток водоотводной	Лит. / Масса	Масштаб
Разраб.		Девяткин О.И.		21.01.2025		18.27	1:5
Пров.		Сметанин А.С.				Лист 1	Листов 1
Т. контр							
Н. контр							
Утв.							

Перв. примен.

Справ. №

Подп. и дата

Инв. № дубл.

Взам.инв.

Подп. и дата

Инв. № подл.

Копировал

Формат А3