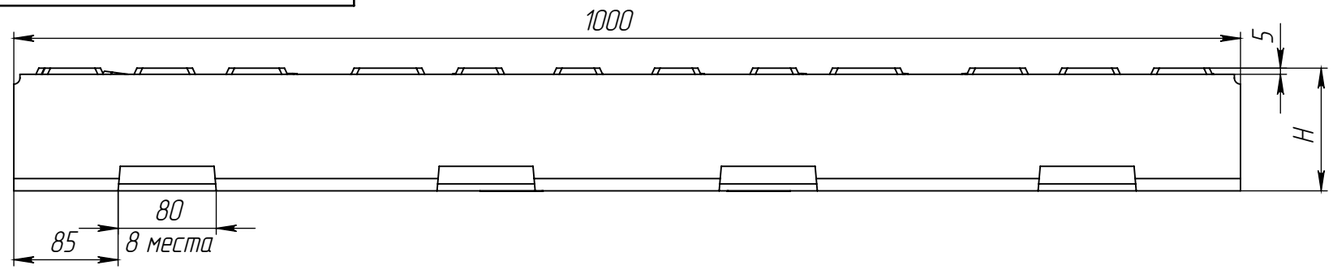

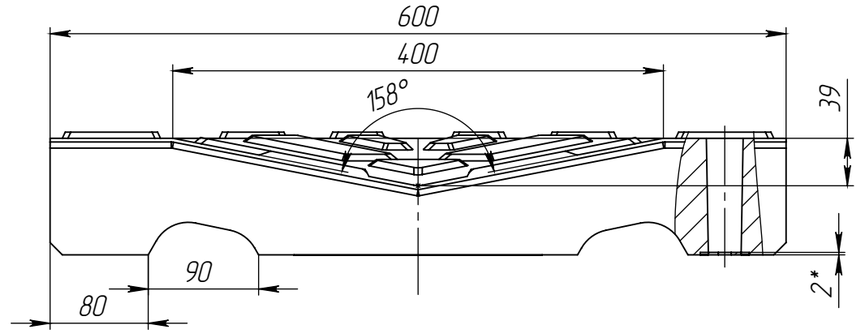

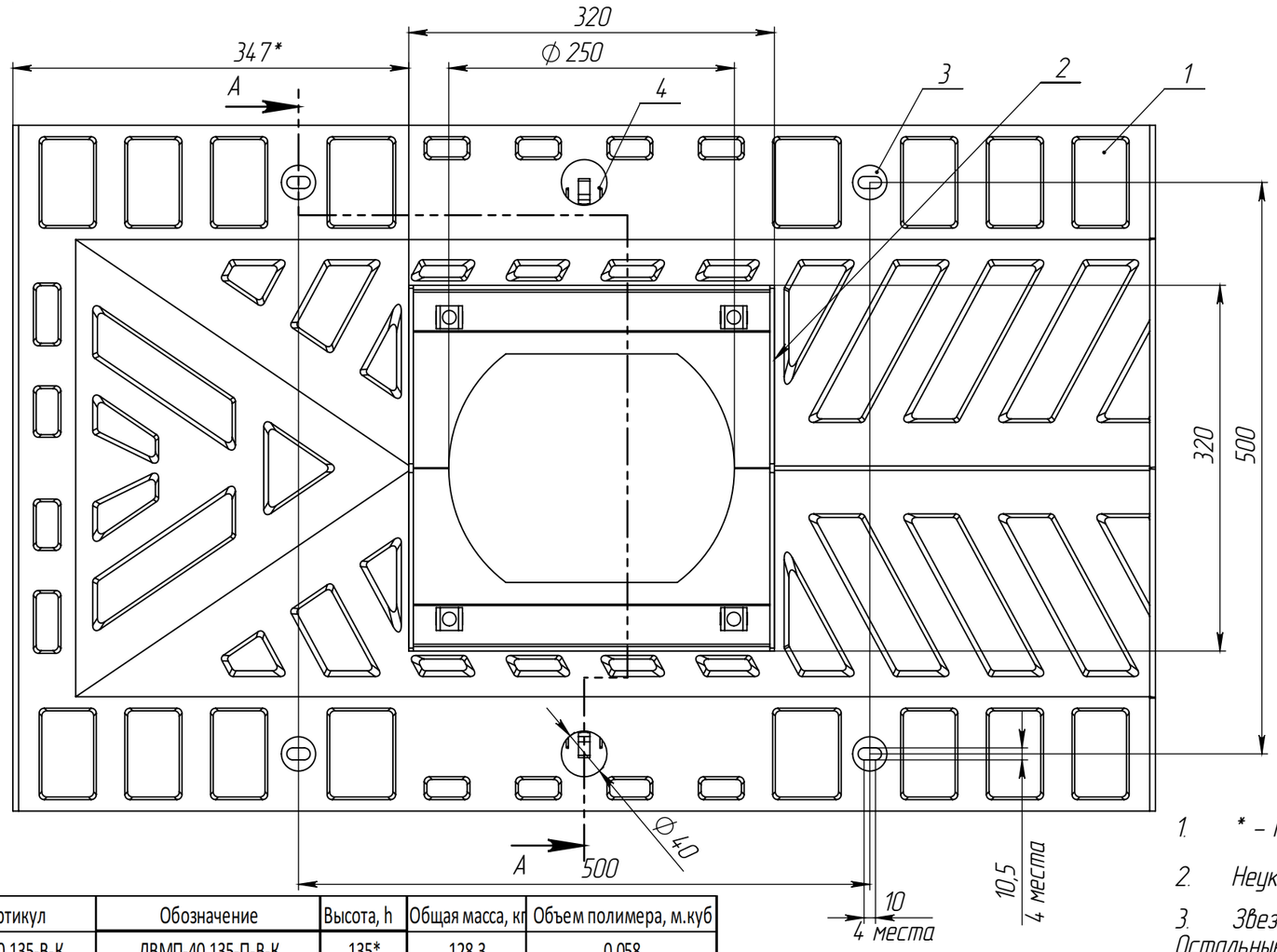

СЕЧЕНИЕ А–А

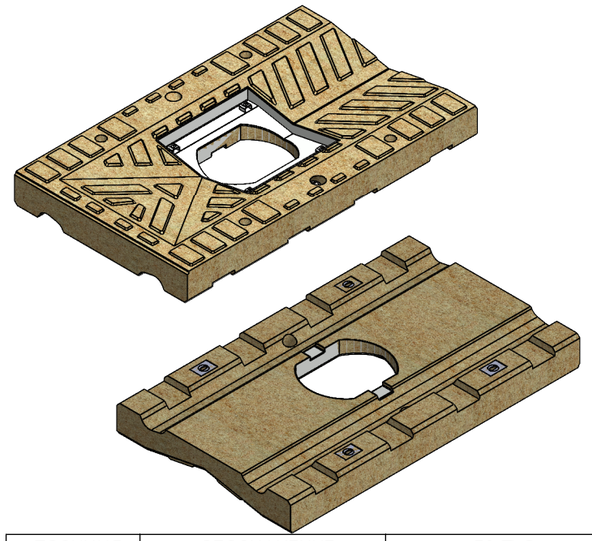

ПОЗИЦИЯ	ОБОЗНАЧЕНИЕ	К-ВО
1	Лоток с рельефом концевой	1
2	Насадка	1
3	Закладная	4
4	Заглушка ревизии	2

Артикул	Обозначение	Высота, h	Общая масса, кг	Объем полимера, м.куб
71.40.135-В-К	ЛВМП-40.135-П-В-К	135*	128,3	0,058
71.40.13-В-К	ЛВМП-40.13-П-В-К	130	123,3	0,0556
71.40.125-В-К	ЛВМП-40.125-П-В-К	125	118,3	0,0532
71.40.12-В-К	ЛВМП-40.12-П-В-К	120	113,3	0,0508
71.40.115-В-К	ЛВМП-40.115-П-В-К	115	108,3	0,0484
71.40.11-В-К	ЛВМП-40.11-П-В-К	110	103,3	0,046
71.40.105-В-К	ЛВМП-40.105-П-В-К	105*	98,3	0,0436
71.40.10-В-К	ЛВМП-40.10-П-В-К	100	93,3	0,0412
71.40.95-В-К	ЛВМП-40.95-П-В-К	95	88,3	0,0388
71.40.09-В-К	ЛВМП-40.09-П-В-К	90	83,3	0,0364
71.40.85-В-К	ЛВМП-40.85-П-В-К	85*	78,3	0,034

1. * – Размер для справок
2. Неуказанные предельные отклонения размеров H14, h14, $\pm \frac{IT14}{2}$
3. Звездочкой выделены предпочтительные к заказу позиции. Остальные позиции требуют дополнительной подготовки производства
4. Решетка, болты и гайки в комплект лотка не входят и заказываются отдельно.

Изм	Лист	N документа	Подп.	Дата
Разраб.				02.08.22
Пров.				
Т. контр				
Н. контр				
Утв.				

Арт.

Лоток водоотводной мостового полотна CompoMax Most полимербетонный, концевая секция со сбросом и ревизией

Лит.	Масса	Масштаб
		1:5
Лист	Листов 1	

standartpark

Перв. примен.

Справ. №

Подп. и дата

Инв. № дубл.

Взам.инв.

Подп. и дата

Инв. № подл.

Копировал

Формат А3