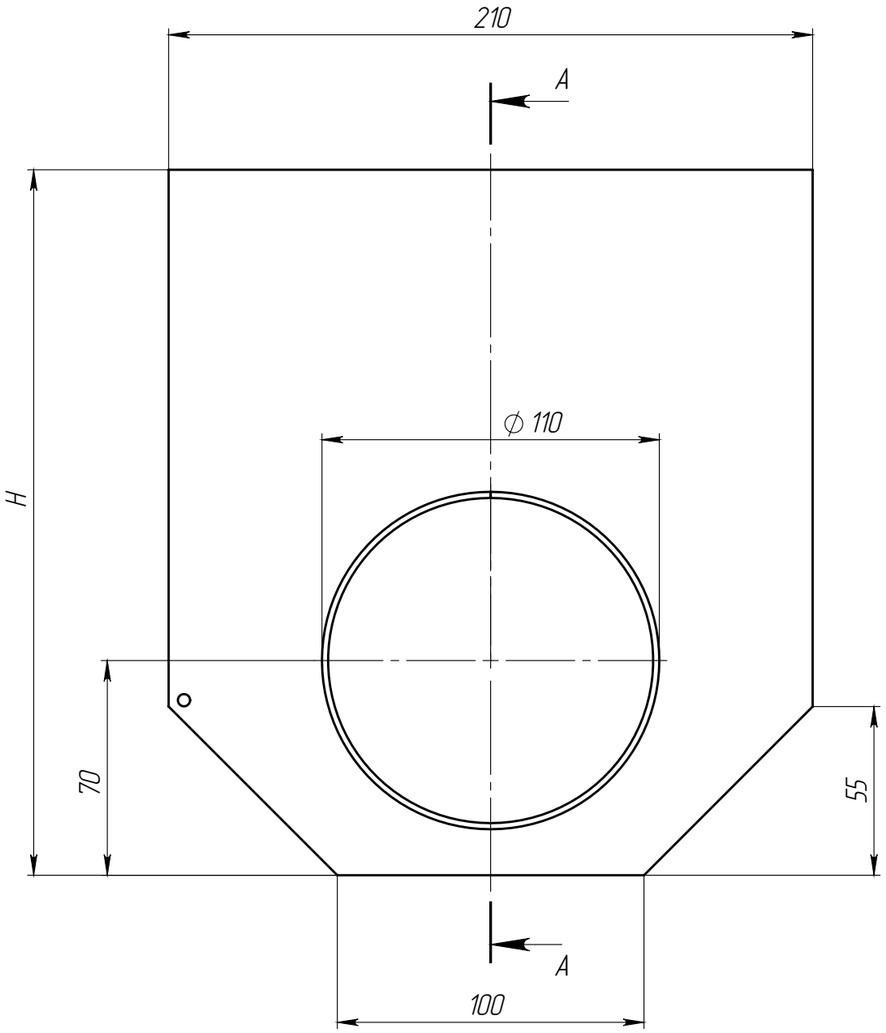

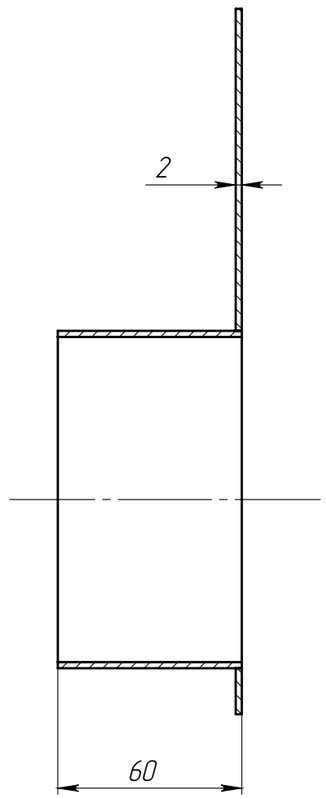

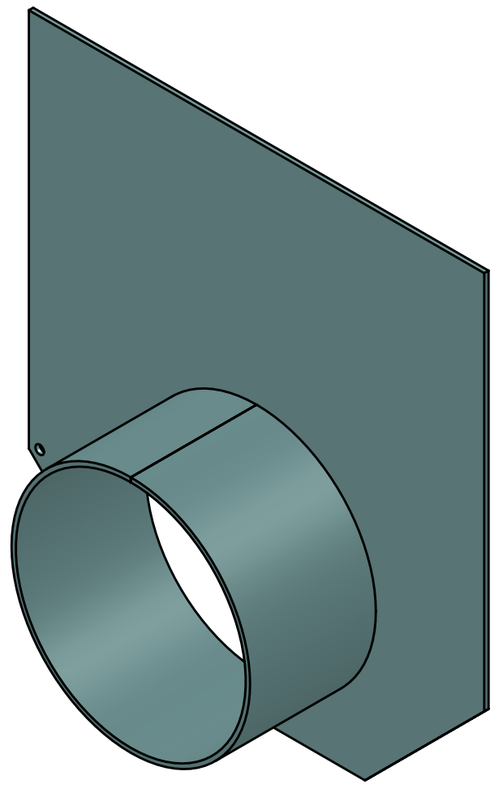

Артикул	Обозначение	H, мм	m, кг
6121-609Б-D	ЗВЛВ-15.21.31-Б-ОС	280	1,05
6121-09Б-D	ЗВЛВ-15.21.26-Б-ОС	230	0,88
6121-509Б-D	ЗВЛВ-15.21.21-Б-ОС	180	0,72
6121-409Б-D	ЗВЛВ-15.21.16-Б-ОС	130	0,55

Изм	Лист	N документа	Подп.	Дата
Разраб.		Сметанин А.С.		26.01.15
Пров.		Сметанников Д.П.		
Т. контр		Стахиевич А.А.		
Н. контр		Лебедева Е.А.		
Утв.		Седова Е.А.		

Арт.

Заглушка с водоотводом для лотков серии СПВ150

Лит.	Масса	Масштаб
		1:2

Лист. | Листов 1

ОЦ Б-ПН-НО-2 ГОСТ19904-74 / 08кп-КР-1 ГОСТ14918-80

standartpark

Перв. примен.

Справ. №

Подп. и дата

Инв. № дубл.

Взам.инв.

Подп. и дата

Инв. № подл.

Копировал

Формат А3