ЛВ-15.21.31-ПВ

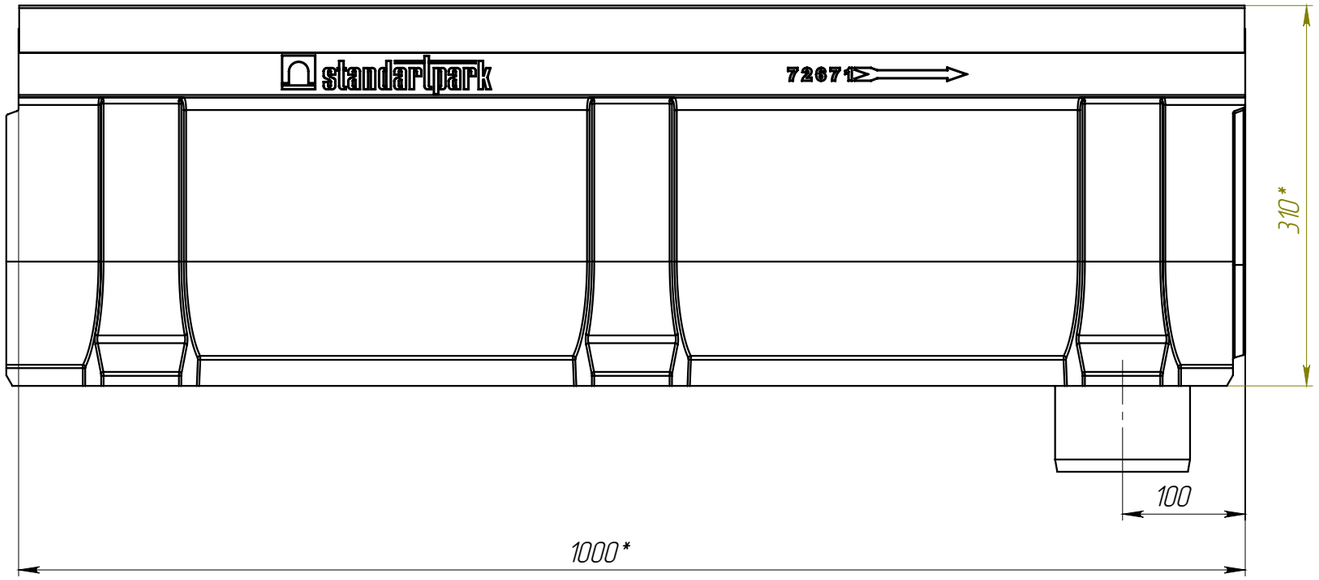

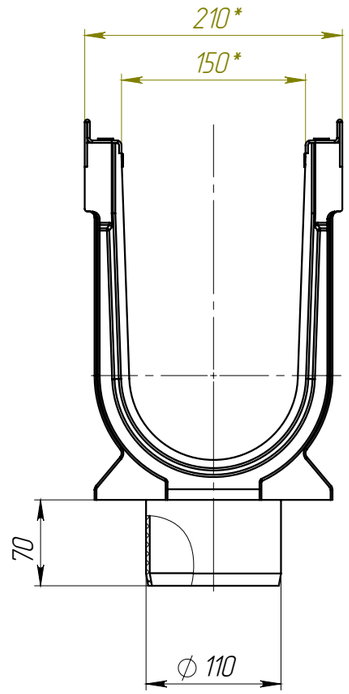

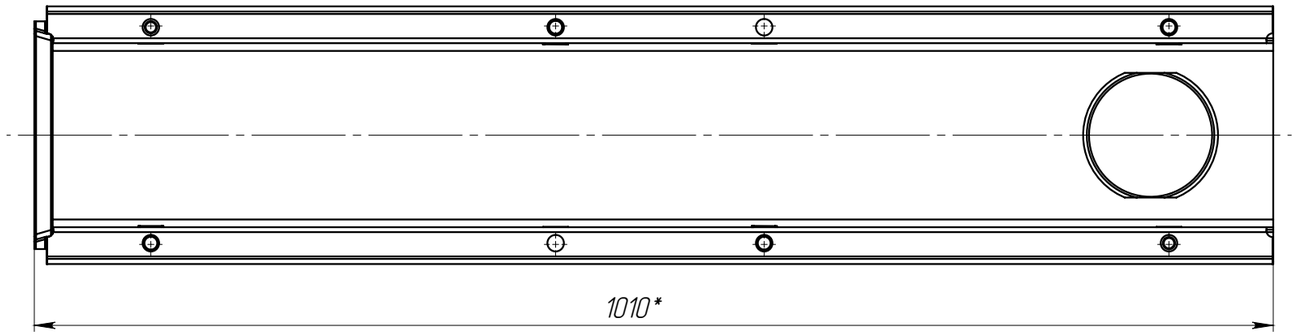

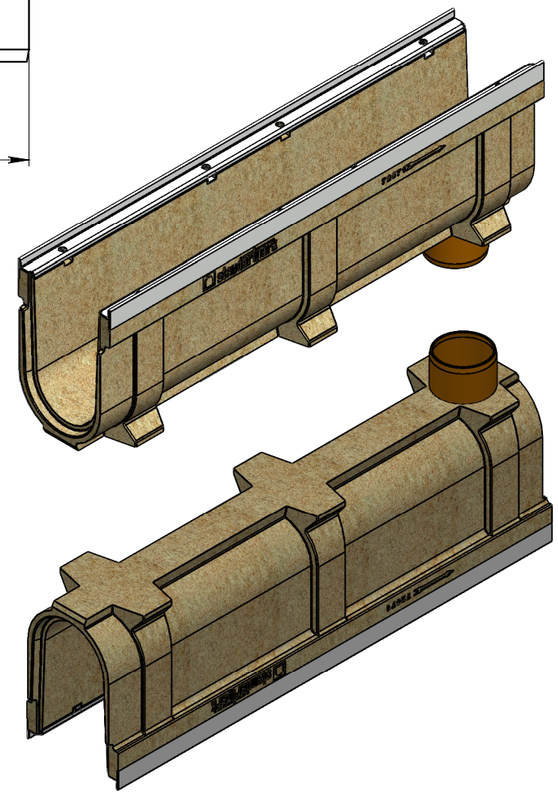

1. * – Размеры для справок

Изм	Лист	N документа	Подп.	Дата	ЛВ-15.21.31-ПВ	Арт.	7267109
Разраб.					Лоток водоотводной с вертикальным водоотводом	Лит.	Масса: 30.19 / Масштаб: 1:5
Пров.						Лист 1	Листов 1
Т. контр							
Н. контр							
Утв.							

Перв. примен. | Справ. № | Подп. и дата | Инв. № дубл. | Взам.инв. | Подп. и дата | Инв. № подл.

Копировал | Формат А3