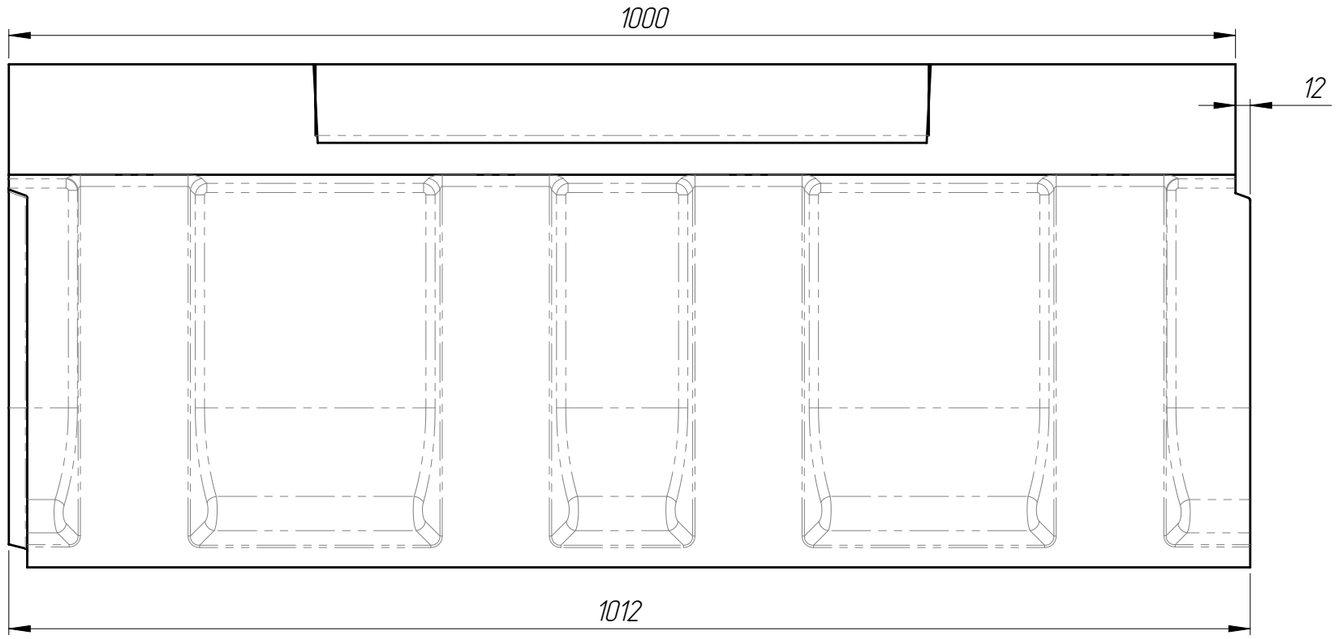

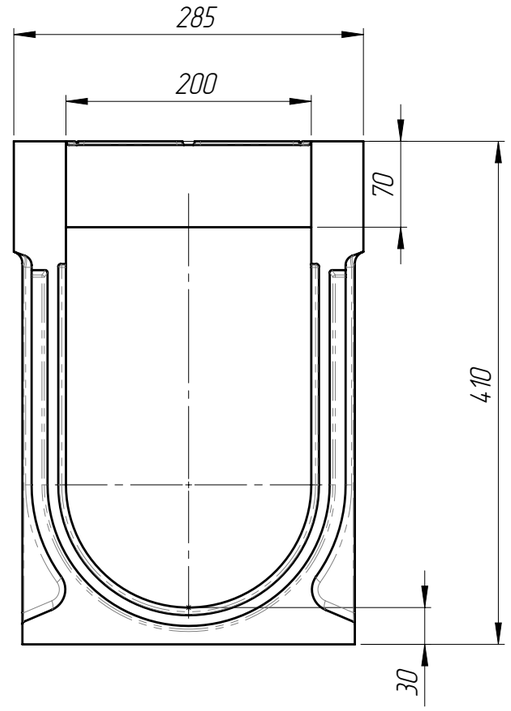

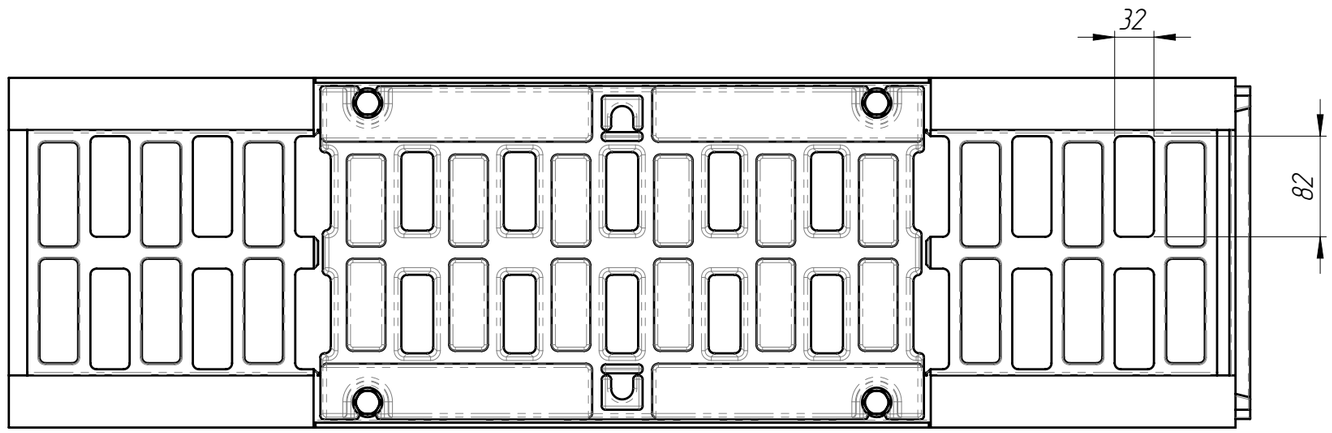

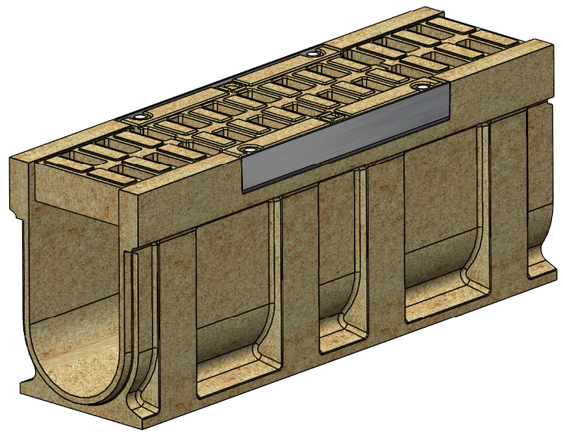

1. Допустимое отклонение фактической массы от номинальной может составлять до 8%
2. Решетка: РВ-20.27.50-П-Щ5-БМВ (арт.45П5Щ)
3. Крепеж для решетки:
   - Болт М12х70 DIN 933 (или Болт М12х70 ГОСТ 7798) – 4 шт
   - Гайка М12 DIN 557 квадрат – 4 шт
   - Шайба 12 ГОСТ 11371-78 – 4 шт

Изм	Лист	N документа	Подп.	Дата	БМВ-20.29.41-ПР-П-Щ3	Арт.	0759537П
Разраб.					Блок монолитный водоотводный ревизионный	Лит.	Масса: 83.36 / Масштаб: 1:5
Пров.						Лист 1	Листов 1
Т. контр							
Н. контр					Полимербетон	standartpark	
Утв.							

Перв. примен. | Справ. № | Подп. и дата | Инв. № дубл. | Взам.инв. | Подп. и дата | Инв. № подл.

Копировал | Формат А3