ЛВ-10.16.15(14.17)-ПП

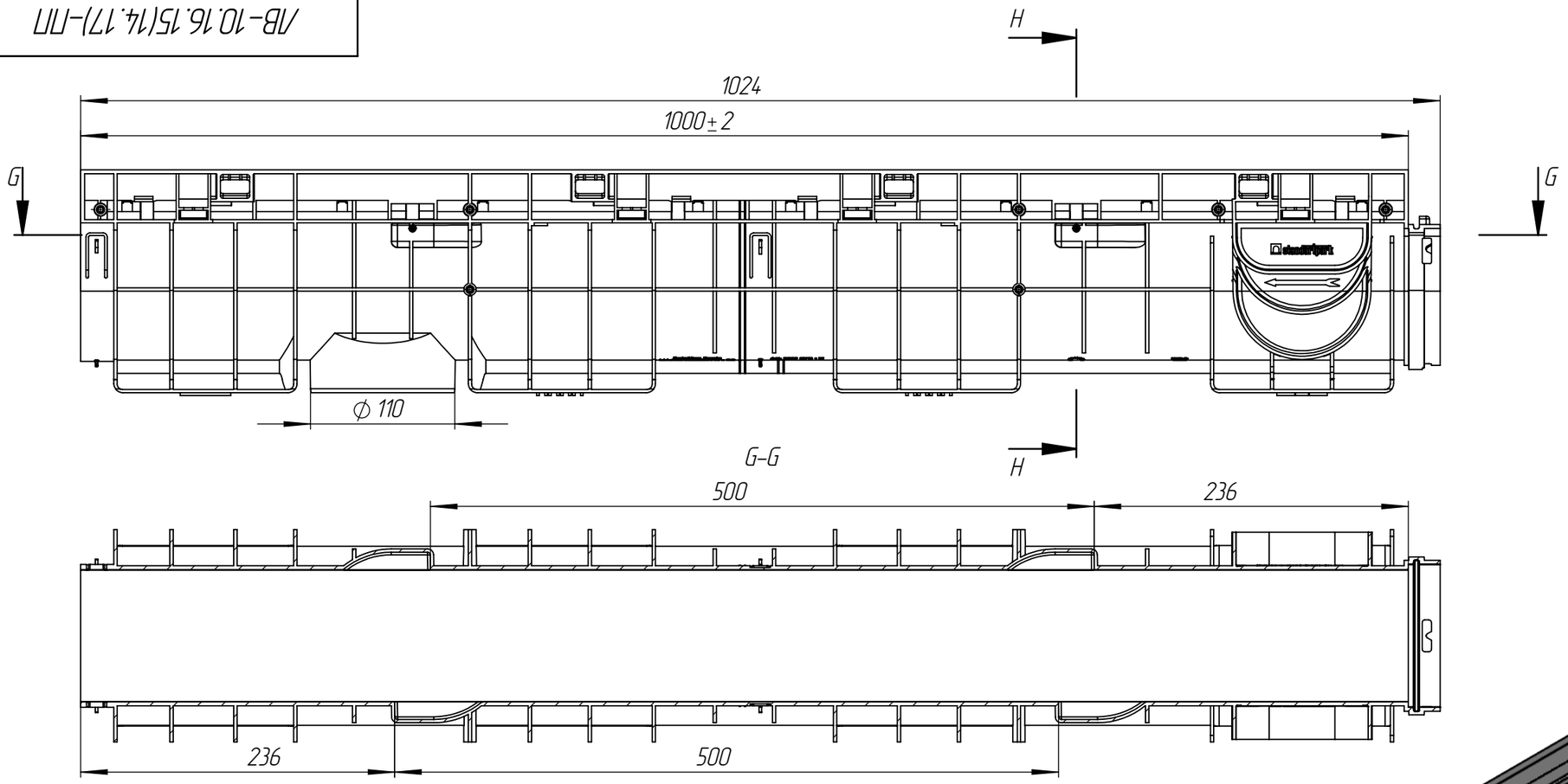

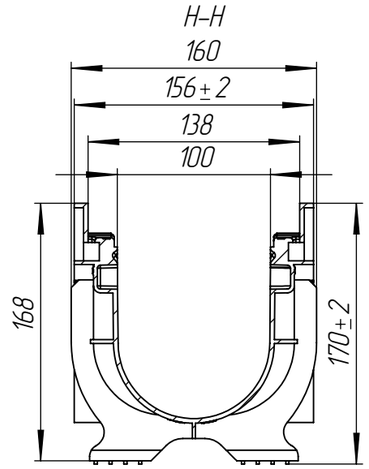

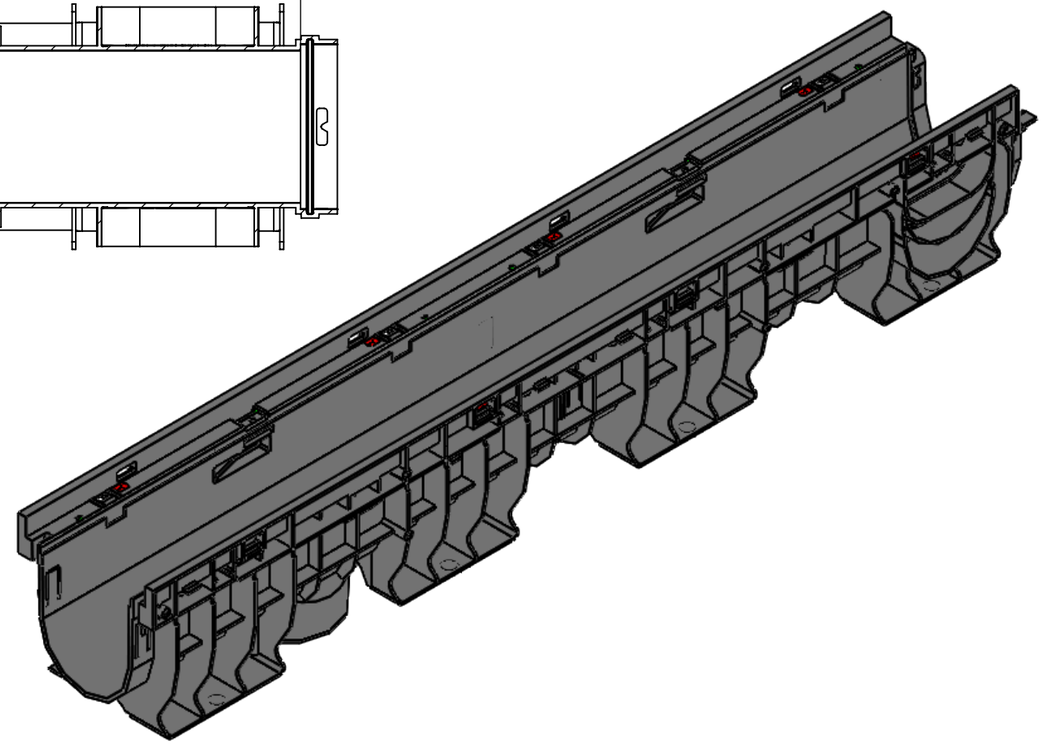

Изм	Лист	N документа	Подп.	Дата	ЛВ-10.16.17-ПП	Арт.	80001-М
Разраб.		Денисова Н.А.		15.11.18	Лоток водоотводный	Лит. / Масса: 1.86	Масштаб: 1:4
Пров.		Качановский М.				Лист	Листов 1
Т. контр		Белецкий С.Л.					
Н. контр		Тюрина М.В.			Полипропилен ГОСТ 26996-86	standartpark	
Утв.		Камышников О.А.					

Перв. примен.

Справ. №

Подп. и дата

Инв. № дубл.

Взам.инв.

Подп. и дата

Инв. № подл.

Копировал

Формат А3