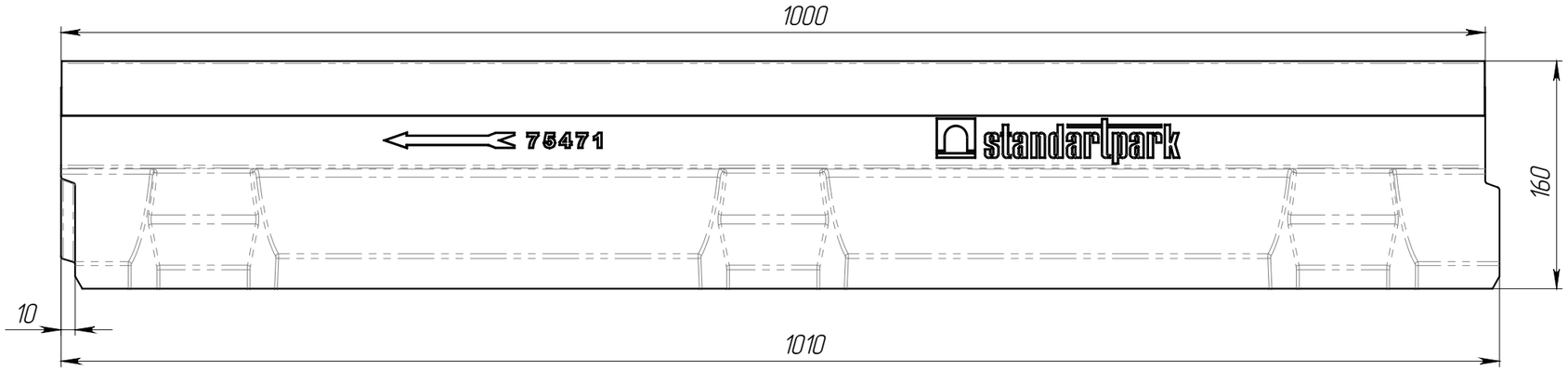

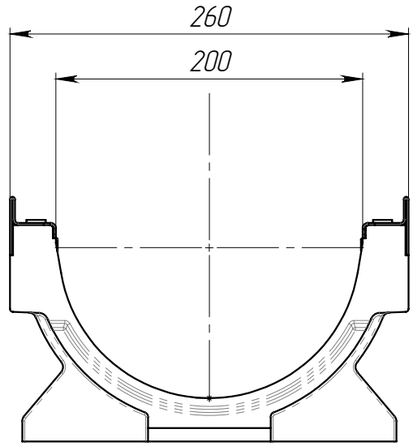

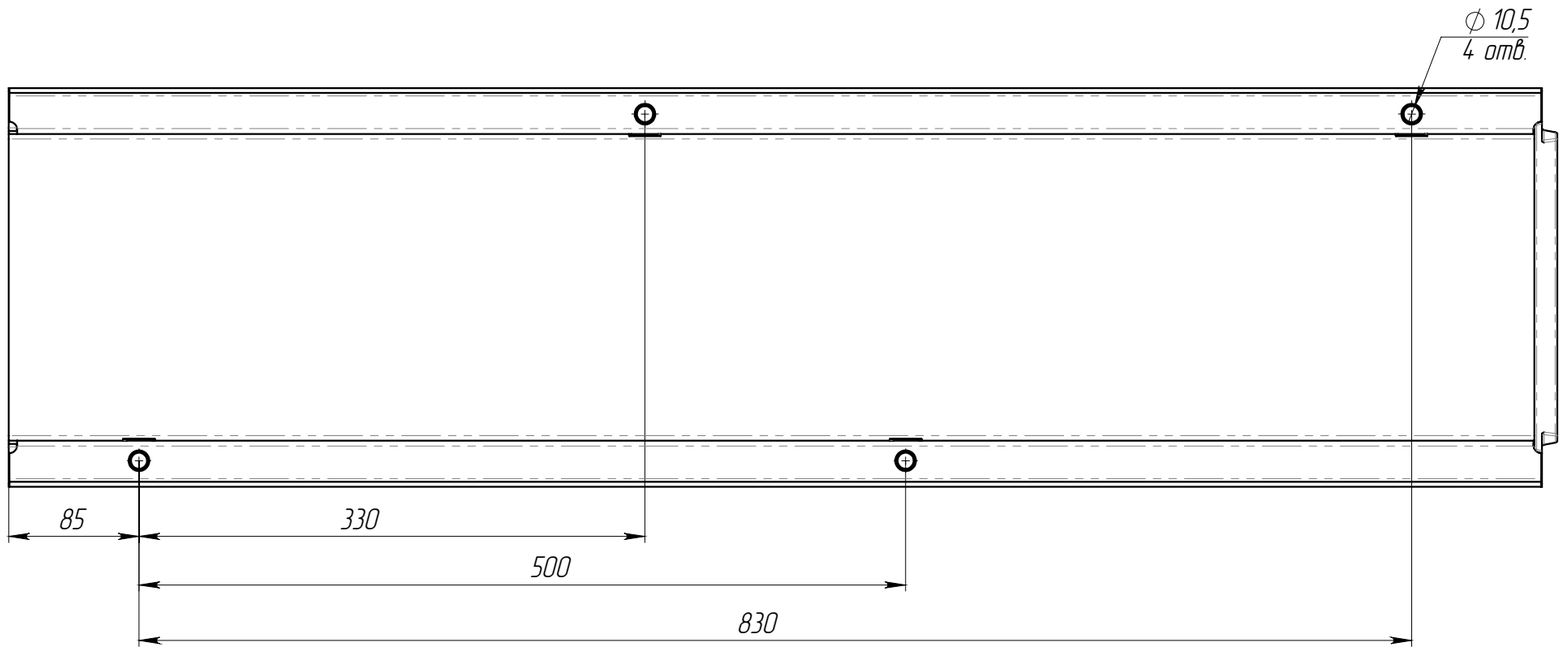

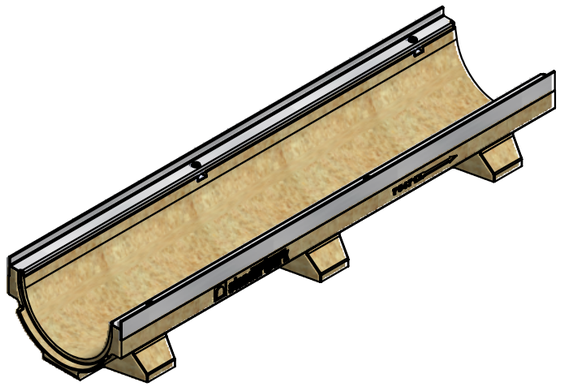

1. * – Размеры для справок

Изм	Лист	N документа	Подп.	Дата	ЛВ-20.26.16-П-3	Арт.	75476/10-10
Разраб.		Девяткин О.И.			Лоток водоотводной	Лит.	
Пров.		Сметанин А.С.				Масса 22.57	Масштаб 1:4
Т. контр						Лист 1	Листов 1
Н. контр						standartpark	
Утв.							

Перв. примен.

Справ. №

Подп. и дата

Инв. № дубл.

Взам.инв.

Подп. и дата

Инв. № подл.

Копировал

Формат А3