Лотки серии PolyMax Drive. Подключение отводящего трубопровода к пескоуловителю

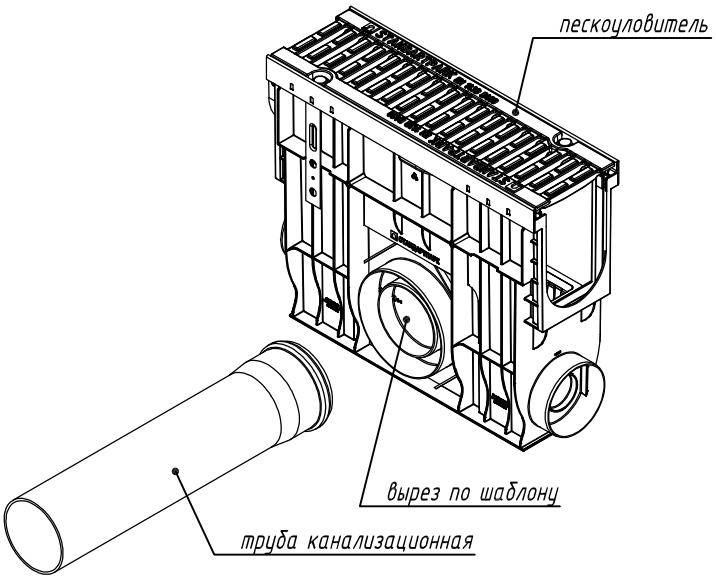

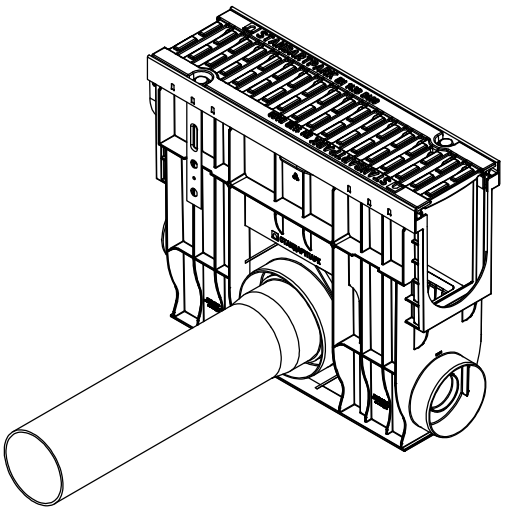

1. Прорезать отверстие в стенке пескоуловителя по шаблону
2. Подключить трубу к патрубку
3. Подключение с торцов производится аналогичным образом

Схема стыковки является неотъемлемой частью инструкции по монтажу (www.standartpark.ru).

Изм.	Кол. уч.	Лист	№ док.	Подп.	Дата
Утвердил		Камышников			
Согласовал		Григин			
Проверил		Филиппова			
Разработал		Денисова			

IG/SD-001/2020.05.18

Приложение Г. Схемы соединения и подрезки пластиковых водоотводных лотков

Стадия	Лист	Листов
	2.13	

Лотки серии PolyMax Drive

Подключение отводящего трубопровода к пескоуловителю

standartpark

Взаим. инв. №

Подп. и дата

Инв. № подл.