Лотки серии BetoMax Basic. Т-образное соединение лотков DN200/300

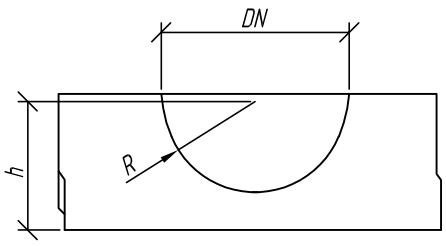

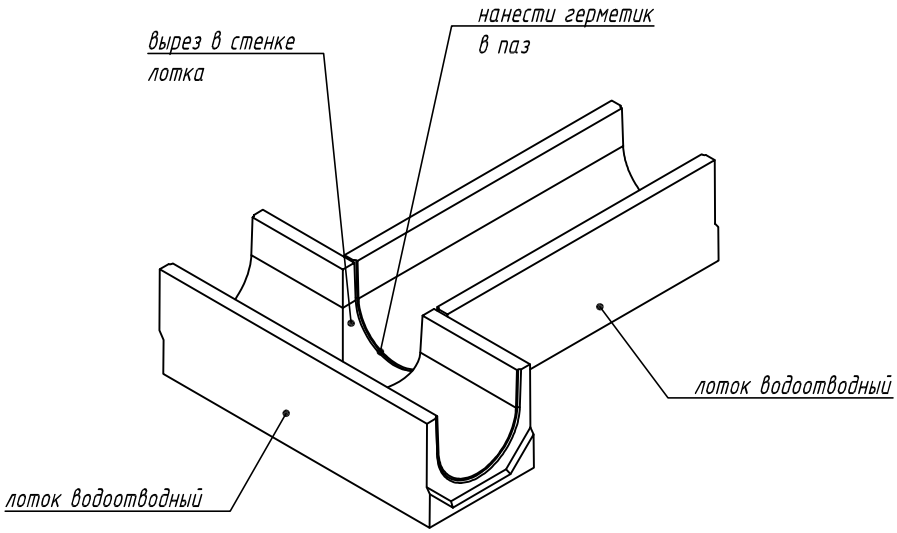

1. Выполнить вырез в стенке по сечению гидравлической части присоединяемого лотка
2. Состыковать лотки
3. Нанести герметик в паз присоединяемого лотка

Схема стыковки является неотъемлемой частью инструкции по монтажу (www.standartpark.ru).

Изм.	Кол. уч.	Лист	№ док.	Подп.	Дата	IG/SD-001/2020.05.18
						Приложение Д. Схемы стыковки и подрезки бетонных водоотводных лотков
Утвердил		Седова				Лотки серии BetoMax Basic
Согласовал		Григин				Стадия / Лист 1.11 / Листов
Проверил		Лаврентьева				
Разработал		Бехтер				Т-образное соединение лотков DN200/300

standartpark

Взаим. инв. № | Подп. и дата | Инв. № подл.